INFRA PARTS CATALOGUE

鉄道関連製品のご紹介

GRC製ケーブルトラフ
GRC製ダクト蓋（エクセリート）
ダクタル床版
プラットホーム用スラブ
門形プラットホーム
プラットホーム笠石ブロック
集・排水パイプ（ポアローパイプ）
法面草抑え版（グラスカル）
GRC製草抑え版（GSボードライト）
GRC製仕切り板（エッジボード）
グレーチング固定式横断側溝
埋設型枠（KCスタンドフォーム）
軌道内緑化製品（シラス緑化基盤）

Heartful Innovation
インフラテック

Product Map

※製品の使用例のイメージです。条件によっては使用できない場合もございますのでご注意ください。

製品使用箇所イメージ図

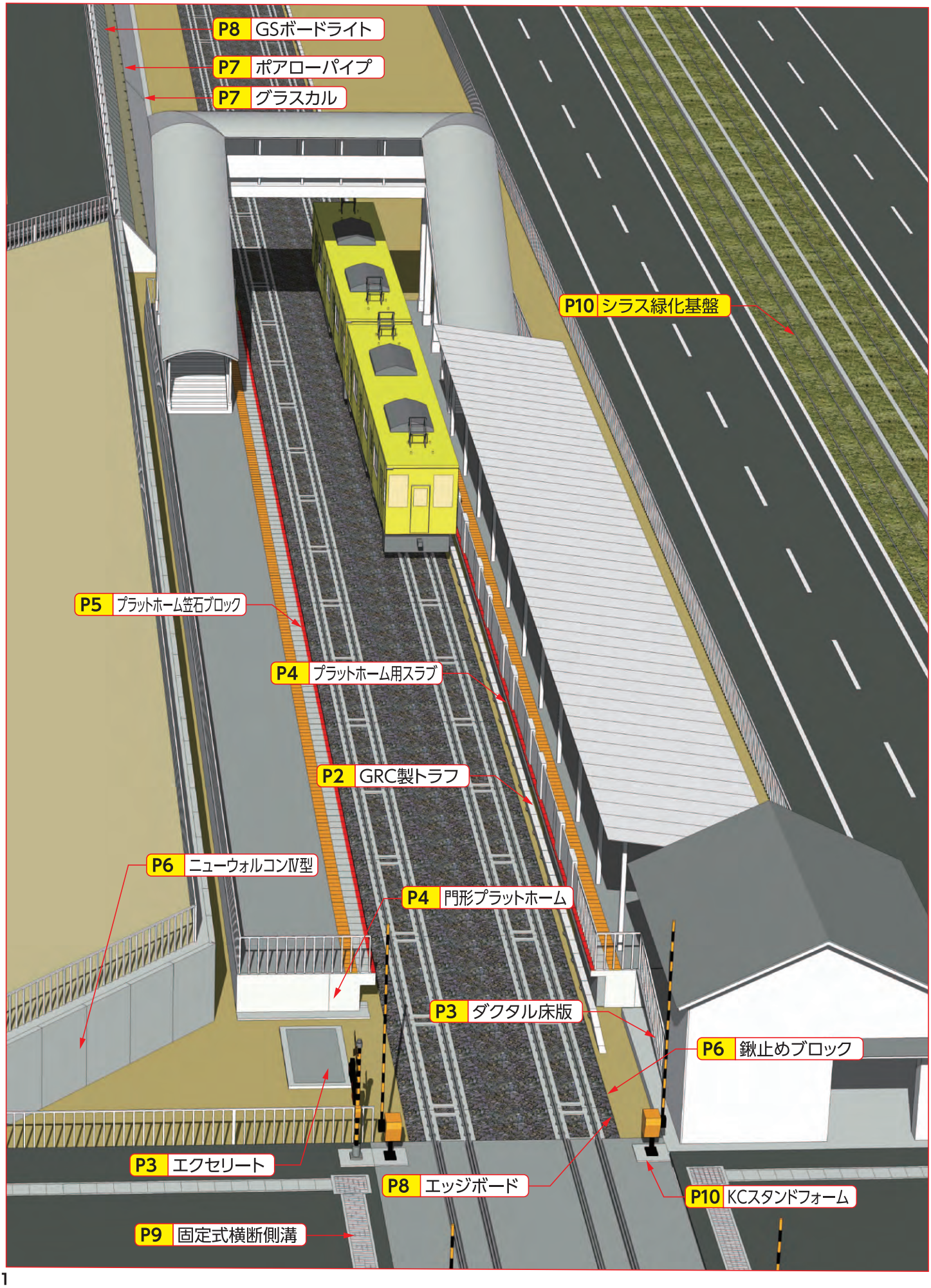

GRC製トラフ

製品使用箇所
軌道内

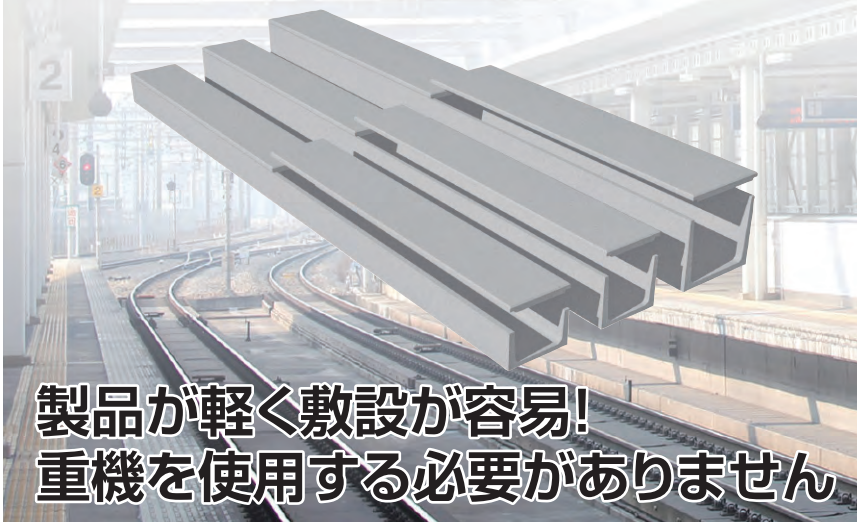

※設計条件により断面形状が異なります。詳細に関しては、営業担当にご相談ください。

特　長

1.不燃性
不燃材料認定(NM-8313)

2.施工性
GRC製のため薄肉化、軽量化が可能であり、省スペース化、施工の省力化を実現できます。

3.耐久性
繊維補強の為、通常のコンクリート製品にみられる鉄筋の錆による劣化がなく、メンテナンスの心配がありません。

4.非磁性
鉄筋を使用していない為、完全非磁性材料です。

5.安全素材
人体に有害性のあるアスベストを一切含まず、安心して使用できます。

GRC製トラフはJR・私鉄・地下鉄等の鉄道交通で使用されています!

排水ドレーン

地下鉄のトンネル工事(SHIELD工法)の際、シールド部の配水管の埋設型枠として使用されています。

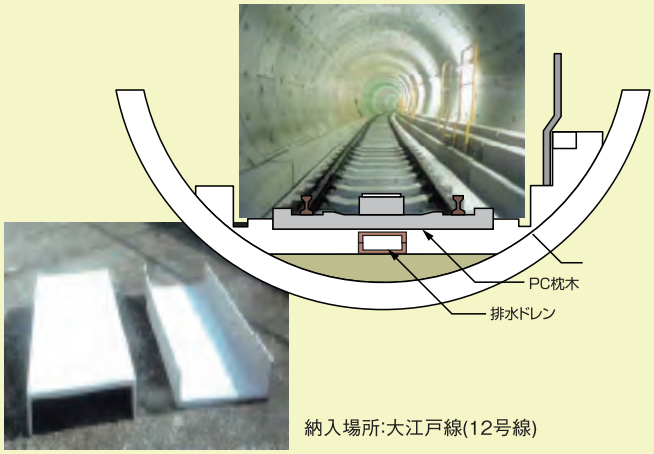

納入場所:大江戸線(12号線)

ケーブルトラフ

各種ケーブルの地表・地中への敷設で防護のために使用します。鉄道架線の地表敷設化、通信線の地表配管で需要が増大しています。

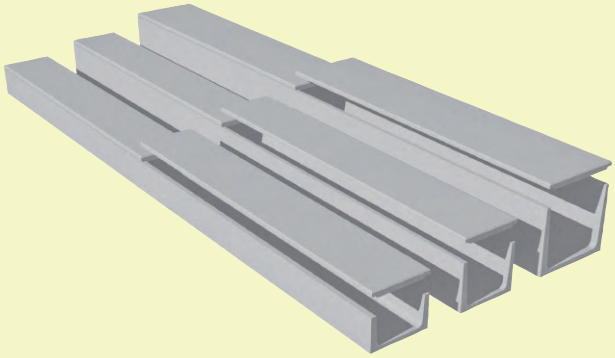

避難通行トラフ

モノレールの電線ケーブルの保護および緊急時の通路を兼ねた製品です。

納入場所:新交通システム「ゆりかもめ」

排水トラフ

地下鉄の線路で発生する水を排水する排水路、また排水路の型枠としても使用出来ます。

納入実績
鉄道・運輸機構
都営地下鉄三田線
東京メトロ丸ノ内線

エクセリート〈GRC製ピット蓋〉

製品使用箇所
軌道内

高強度かつ軽量で、施工性に優れています。

エクセリートとは…
ケーブルダクト、各種ピット蓋として開発された軽量で高強度のGRC製品で、電鉄会社や、発電所・変電所等で多数の実績があります。

特　長

1. 耐衝撃強度が大きい
燃えない、錆びない、腐らないというGRCの特性のほか、高い耐衝撃強度を有しています。

2. 鉄板、鋳鉄製品と比べ経済的です。

3. 軽量で取り扱いが簡単
従来のコンクリート製品に比べ約40%の軽量化を実現、取扱いが簡単です。

4. 現場での加工が容易
ダイヤモンドカッター、コンクリート用ドリルにより現場での加工が簡単にできます。

■設計条件（人荷重）
群集荷重：q=5kN／m^2

ダクタル床版

製品使用箇所
連絡通路等

ダクタル（「DUCTAL」：登録商標）は、強度、耐久性及びじん性に優れた超高強度繊維補強コンクリート（UFC:Ultra High Strength Fiber Reinforced Concrete）です。　ダクタルを使用することにより、部材の軽量化による施工の合理化が図れること、形状の自由度が高く意匠性に優れた部材の実現が可能といったメリットがあります。また、耐久性も極めて高く、メンテナンスの上で有利となり、構造物の新設だけでなく補修・補強分野においても使用されています。

特　長

1.耐久性
ダクタルの透水係数・透気係数・塩化物イオンの拡散係数は、通常のコンクリートに比べていちじるしく小さく、物質移動に対する抵抗性は極めて高いといえます。

2.耐塩害性
飛沫滞環境下（100年）において鋼材腐食発生限界濃度（1.2kg/m^3）となる浸透深さは、普通コンクリートの約1/10 ～ 1/20の値となります。

3.耐摩耗性
ダクタルの高い耐磨耗性能によって、構造物の延命化を図ることができます。

4.耐衝撃性
普通コンクリートに比べ約5倍の強さを有しています。

JR九州　指宿枕崎線　郡元駅プラットホーム設置事例

既存のPC床版が老朽化したために、ダクタル特注床版で提案。表面は、滑り止めシート仕上げ。

プラットホーム用スラブ

製品使用箇所
軌道内

ホームドア（可動式ホーム柵）の設置に当たり、耐力不足となる既設構造物の改良（入れ替え）のための基礎ブロックならびにRCスラブを納入しました。現場打ちと比べ天候に左右されず、短時間での工事が可能で、終電後、始発までの限られた夜間施工でプレキャストの特長が活かされました。

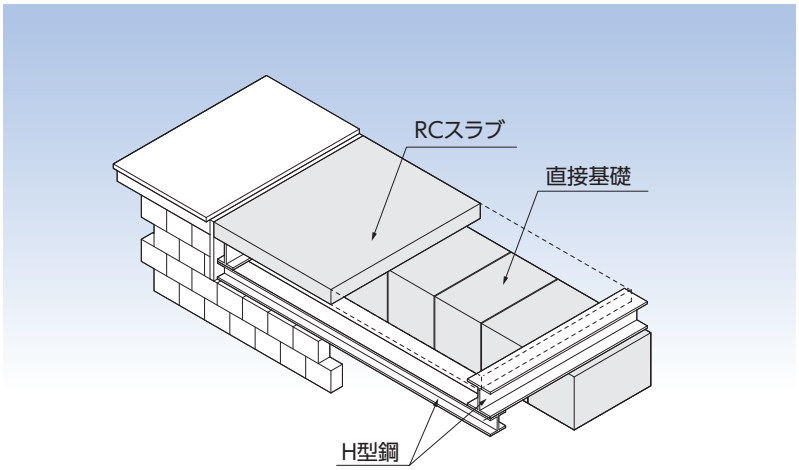

軽量・高強度のGRC（ガラス繊維強化セメント）製スラブも製造可能です。

製品イメージ

※ディスクサンダー等での加工が可能です。
穴加工については営業担当へご連絡ください。

GRC ガラス繊維強化コンクリート (GlassFiber Reinforced Concrete)

FRC（繊維強化コンクリート）は、ガラス繊維、炭素繊維、合成繊維、鋼繊維などをコンクリートに複合したコンクリート材の総称です。引っ張りや曲げに対する抵抗性を高めることができ、強度・靭性が高く、薄肉成形が可能なため、建築・土木などの幅広い分野で活用されています。

GRCの優れた特長

- ●高い曲げ強度を持っている。
- ●高靭性を有するため、ひび割れ抵抗性が大きく、衝撃によって破壊されにくい。
- ●薄肉成形が可能なため、製品の軽量化ができる。
- ●デザインの自由度が大きい。
- ●法定不燃材料である。(国土交通省認定番号 NM-8313)
  ※ガラス繊維混入セメント板
- ●耐久性に優れている。

プラットホーム笠石ブロック

製品使用箇所
軌道内

電車乗降時の安全確保のため滑り防止に配慮した、駅構内で使用する平板ブロックです。

点字ブロックなしタイプ　参考重量:72kg

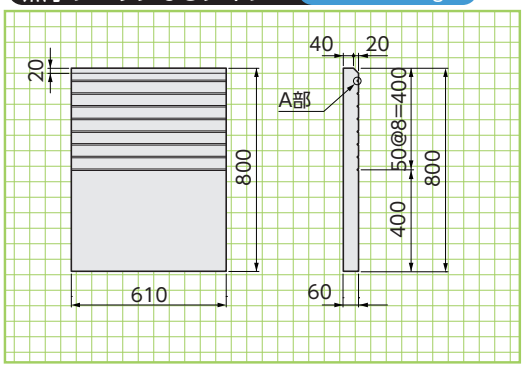

▼JR:弁天島駅

内方線付点字ブロックタイプ

点字ブロックタイプ　参考重量:101kg

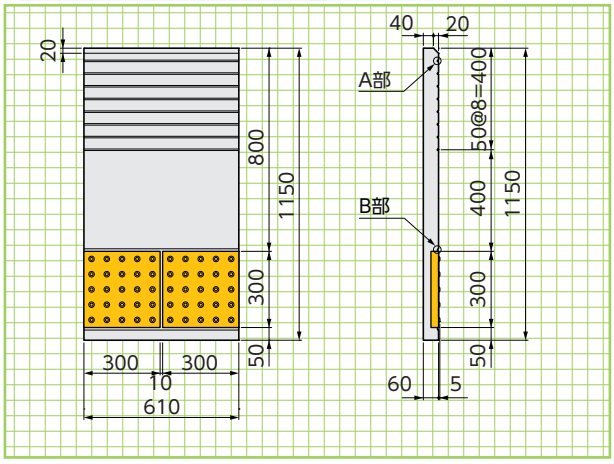

A部詳細

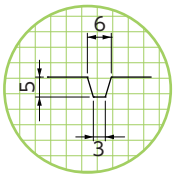

B部詳細

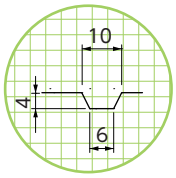

内方線付点字ブロックタイプ　参考重量:110kg

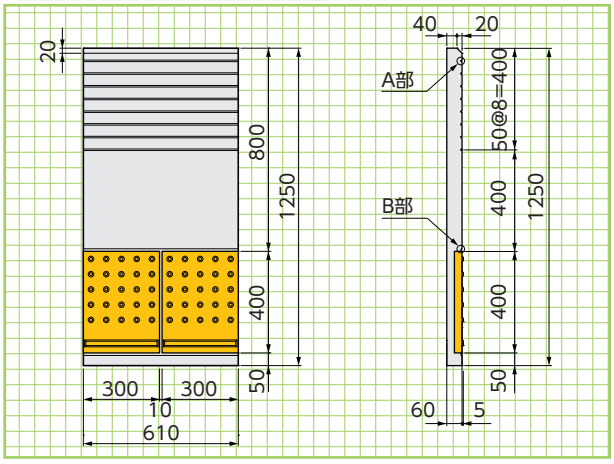

笠石の表面に滑り止め加工「ノスキッド仕上げ」を施した製品です。

【写真1】

特　長

NETIS掲載終了
KT-120114-A

【ノスキッド仕上げとは･･･】
スリップ防止を目的に、コンクリート表面に微小な突起を形作ることを云います。微小突起は高さが1～2mm程度で、隣接する突起間の距離は1～2cmです【写真1】。

【ノスキッド仕上げの基本条件】
- ·湿潤時ですべり抵抗値が40BPN以上であること
- ·排水性が良いこと(冬季に水が溜まり凍結しないこと)
- ·誘導ブロックと混同されぬよう微小突起とすること
- ·歩行に違和感がなく、人が転倒時に怪我の少ない形状であること
- ·傾斜部に車椅子の昇降に適切な微小突起と摩擦力を与えること

【すべり抵抗性能】
靴底や自転車のタイヤを想定したゴム板の、コンクリート突起部での接触変形やグリップ力を、CAE解析(コンピュータ·シミュレーション)で算定し、最適な突起形状を選定しています。さらに、製品のすべり抵抗性試験によって、「ノスキッド仕上げ」の効果が確認されました。

すべり抵抗性試験

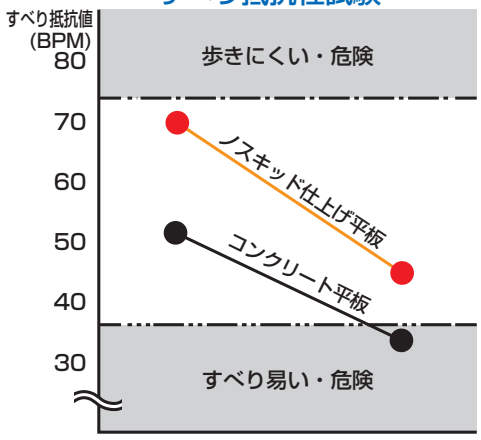

門型プラットホーム

製品使用箇所
軌道内

プラットホームの形状が異形であっても柔軟に対応できる プラットホーム構造体を形成できます。

実用新案登録第3237827号

実用新案権者
九州旅客鉄道株式会社
JR九州コンサルタンツ株式会社
インフラテック株式会社

特　長

- ●ホーム下に待避スペースを確保出来ます。
- ●機械施工により工期短縮と省力化が図れます。
- ●門型形状のため、埋設構造物をまたいでの設置が可能です。
  またホーム背面側に線路側溝を設置可能です。
- ●床掘を最小限にでき、二次製品のため据付け後すぐに埋戻できます。

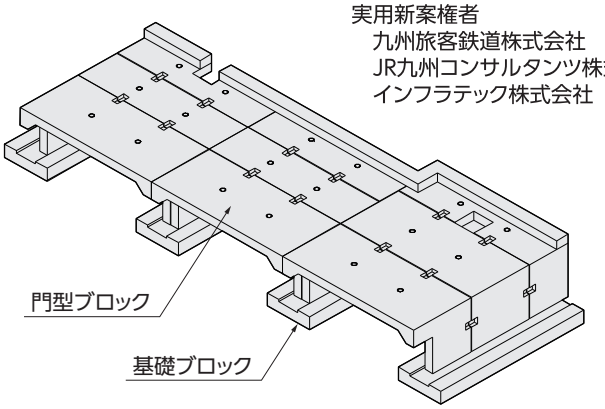

納入事例:JR九州大村線「大村車両基地駅」

納入事例:JR九州日豊本線「仙厳園駅」

ポアローパイプ〈集・排水用パイプ〉

製品使用箇所
敷地内法面部

法面崩壊防止に「ポアローパイプ」を利用した集・排水をおすすめします。

特　長

1.作業効率の向上
ボーリングを必要としない手軽な工法で、工事費が安く、作業能率が向上します。盛土面の場合φ30×2mもので、1本当り数分で打込めます。

2.人力施工
2人～4人が一組で人力で打ち込みますので、電源・動力は不要です。山間部や重機等の進入が困難な箇所でも施工が可能です。

3.集・排水性
円周の2/3が網状のパイプのため、集水効率が良く、また、円周の1/3の無孔部を通って水は速やかに法面外へ排出されます。

4.目詰まり防止
専独自の新構造を採用していますので、目詰りしにくいパイプです。

5.高耐久性
耐衝撃性、耐薬品性、耐寒性にすぐれ、土中では、長期にわたって使用できます。

6.条件に応じた製品バリエーション
土質の状態に合わせて、パイプの長さ、径、をかえることができます。

グラスカル〈法面草押え版〉

NETIS掲載終了
QS-030071

製品使用箇所
敷地内法面

商標登録第4609505号

除草作業の問題を解消します。

特　長

1.メンテナンスフリー
メンテナンスフリーの対策として歩道及び車道部に設置し、除草作業の問題を解消します。

2.安全性
雑草が車両の視線誘導の障害となることを防ぎ、歩行者通行の障害も防ぎます。

3.景観性
製品表面が景観的に配慮した石肌模様でデザインしてあり、周囲の環境と調和します。

4.防災性
雑草へのタバコの投げ捨てなどによる火災の発生を防止します。

5.施工性
法面草押え版本体と底版ブロックの接合面を曲面加工にしており法面勾配に対して施工がフレキシブルに対応できます。

GSボードライト〈GRC製草押え版〉

NETIS掲載終了
QS-980007-V

製品使用箇所
敷地内法面部

道路環境の維持管理に効果を発揮します。

特　長

1.防災性
雑草へのタバコの投げ捨てによる火災の発生を防止します。
(不燃材料:NM-8313です)

2.安全性
雑草が車の運転の障害になるのを防ぎ、歩行者にも通行しやすい環境を保持します。

3.施工性
GRC素材の薄肉版で超軽量ですので、人力での運搬取付が容易です。また、天端コンクリートの打設も従来のGSボードより容易になりました。

4.安定性
専用金具(ボードファスナー)により版と版を強固に連結し、天端コンクリートを打設するため、本体は軽量でも強風等でめくれる心配はありません。

5.密閉性
版接続部を専用金具(ボードファスナー)と支障ゴムで一体化することにより密閉され、隙間からの雑草の育成を抑制します。また太陽光も完全に遮断します。

■標準施工図

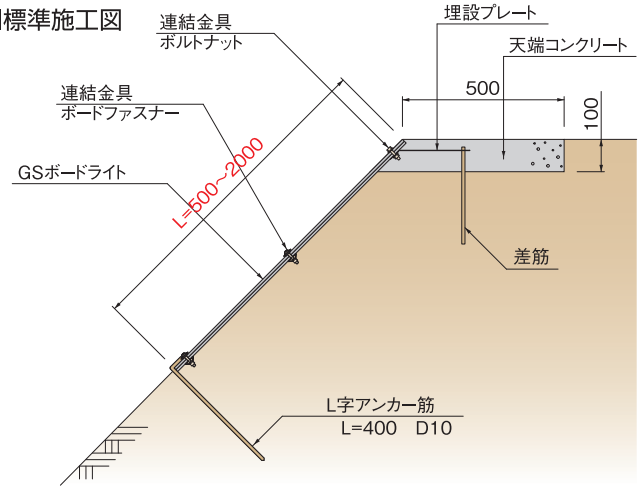

エッジボード〈GRC製仕切り板〉

製品使用箇所
舗装境界等

エッジボードは、舗装材や植栽、砕石敷等との間に、綺麗な境界線をつくる新しい見切り材です。従来使われていた波板や杉板などの見切り材に比べて、様々な点で優れ、景観敵にもすばらしい効果を発揮します。

特　長

1.従来のプラスチック製品と違って、直線部が美しく仕上がります。

2.薄板なので、1mRのカーブも対応可能。美しいエッジラインを演出します。

3.主材がGRC製で熱に強く、アスファルト施工にも対応できます。

4.標準板幅(高さ)100、150、180mm以外のサイズも特注対応可能です。

固定式横断側溝〈耐荷重T-25〉

製品使用箇所
軌道外T-25車両横断部

特　長

抜群の耐久性
車輪との接地面に装鉄製のカバープレートを施しているため、衝撃摩耗、破損に対して抜群の耐久性を発揮します。

安全性
グレーチング部及びカバープレート表面に一体性のスベリ止め突起を設けており、そのスベリ止め効果はアスファルトと同等以上の効力を発揮します。

音がしない
グレーチング部とカバープレート間に、消音ゴムを施しておりますので、車両通行時の騒音が生じず、交通量の多い箇所への採用が可能です。

豊富なバリエーション
多種多様のバリエーションから、各集水面積並びに用途に合わせてお選びいただけます。工期の短縮等が図れ、工費の節減に役立ちます。

抜群の耐久性

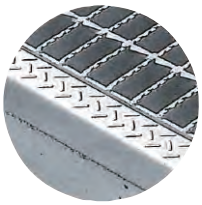

安全性

音がしない

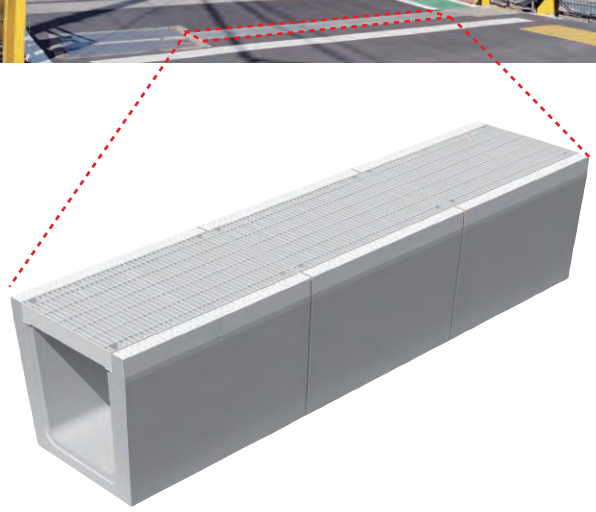

KCスタンドフォーム〈FRC製埋設型枠〉

NETIS掲載終了
QS-110441-VE

製品使用箇所
各種構造物型枠等

特　長

1.抜群の付着力
コンクリート付着面にポリエステル･ビニロン繊維を配置。現場打ちコンクリートと強固に付着します。また、ガラス繊維の補強により、高い曲げ強度と耐衝撃性があります。

2.耐摩耗性、耐塩害性
特殊混和材を使用しているKCスタンドフォームは、表面が緻密で一般のコンクリートより耐摩耗性、耐塩害性に優れています。

3.施工性と加工の自由度
大きさを自由にカッティングできるメリットを活かし、専用の連結金具との併用で、現場加工での自由なコンクリートブロックが成型可能になります。高い場所への設置や、縦型での使用など通常の型枠工法では手間のかかる設置も、現場でのカッティングが可能なため自在に型枠が組めます。

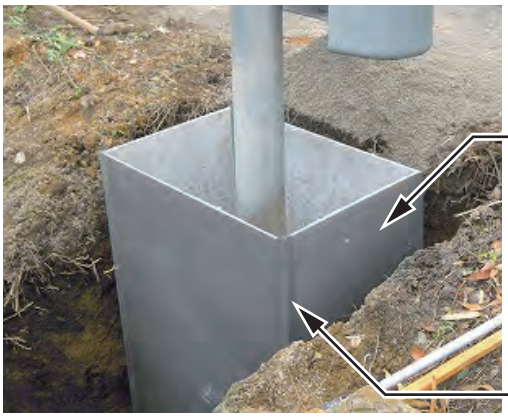

鉄道信号基礎の埋設型枠として

落橋防止装置の残存型枠として

シラス緑化基盤

製品使用箇所
軌道敷等

開発・製造元 株式会社ストーンワークス

特　長

1.シラス粒径を緑化用に調整した基盤です。

2.保水性に優れており、屋上・駐車場・軌道敷・壁面等の緑化に最適です。

3.基盤自体に保水機能があるために通常の水やりに比べ4分の1程度に軽減されます。

4.下記のような効果を期待できます。
- ・景観性向上・建築物の保護（長寿命化）
- ・省エネ（冷暖房効果のアップ）・ヒートアイランド現象軽減
- ・防火、防熱効果・微気象の緩和

▼大阪あべのハルカス前

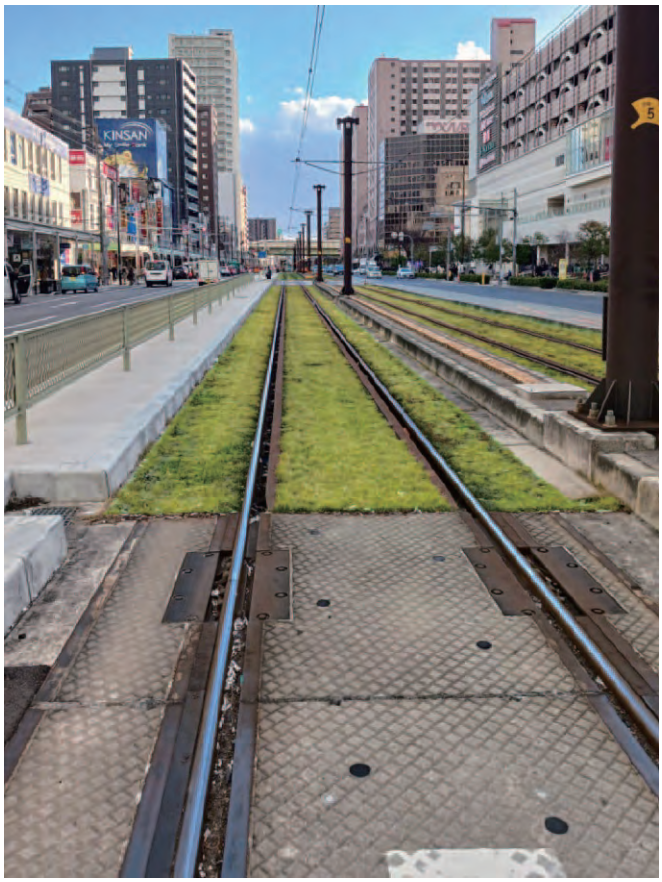

▼熊本市

■軌道緑化におけるヒートアイランド現象緩和効果　※鹿児島市データによる

鹿児島市ではヒートアイランド対策の一環として、2007年度末までに、鹿児島中央駅前から鹿児島駅間の軌道敷の交差点部分を除いた約1700メートルを全面緑化しました。

その結果、地表面の温度が、緑化された中央分離帯で24℃下がった事が実証されています。また、この緑化された軌道敷について鹿児島市が利用者や市電運転士に意識調査をしたところ、9割以上が『涼しげ』『潤う』『目に優しい』などの好印象を抱いていたとわかりました。

夏、晴天時の地表面の温度は
- ・緑化した軌道敷内で
  17～18℃低くなりました。
- ・緑化した中央分離帯で
  24℃低くなりました。

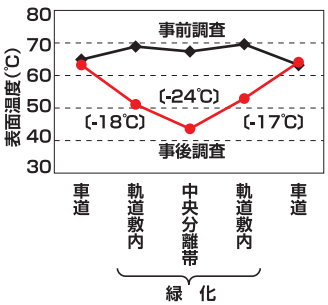

事前調査:平成18年8月　7日15時測定
事後調査:平成19年7月25日15時測定

■シラス緑化基盤

シラスの保水性を活かし、緑化を可能にしたブロック
ヒートアイランド現象の軽減に効果があります

※芝付きタイプは高麗芝、野芝の2タイプのみ

シラス緑化基盤
規格寸法:300×300×60(80)mm
芝付きシラス緑化基盤は
300×300×80(100)mm程度
写真はシラス緑化基盤/芝付き

シラス緑化基盤

孔開きタイプ

高麗芝付き

注意

●施工に不備があると、損傷などの原因となることもあります。不明な点は弊社または販売代理店にご相談ください。
●本カタログに記載する製品の仕様および性能は、該当製品の一般的な使用条件として掲示するものです。特殊な条件で使用される場合には、事前に弊社の担当者にご相談の上、技術的な確認を行ってください。
●製品改良のため、価格・仕様及び外観の一部を予告なく変更する場合があります。

問い合わせ先

インフラテック株式会社

■広域営業部

大　阪
〒532-0011　大阪市淀川区西中島6-1-1
新大阪プライムタワー5F
Tel.06(6306)6393　Fax.06(6302)0255

東京港区
〒105-0003　東京都港区西新橋1-18-6
クロスオフィス内幸町9F
Tel.03(6205)4282　Fax.03(6205)4283

福　岡
〒812-0007　福岡市博多区東比恵3丁目13-10
スピリッツ福岡B・C号室
Tel.092(474)2450　Fax.092(451)5259

東京八王子
〒193-0931　八王子市台町2丁目15番20号
Tel.042(624)5485　Fax:042(624)0496

鹿児島
〒890-0062　鹿児島市与次郎2丁目7番25号
Tel.099(252)9978　Fax.099(259)4800

2025.11