路面集水桝

Ⅰ型　製品重量=192kg

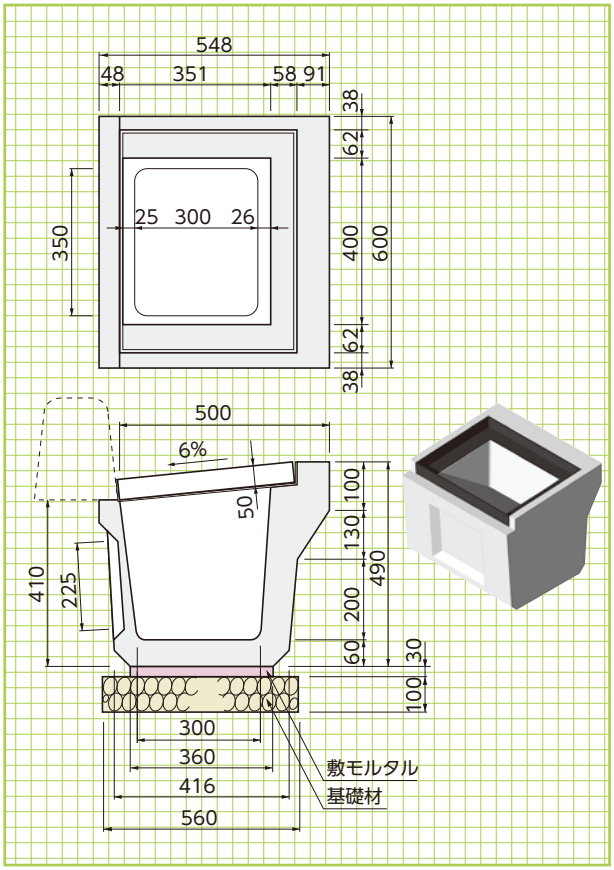
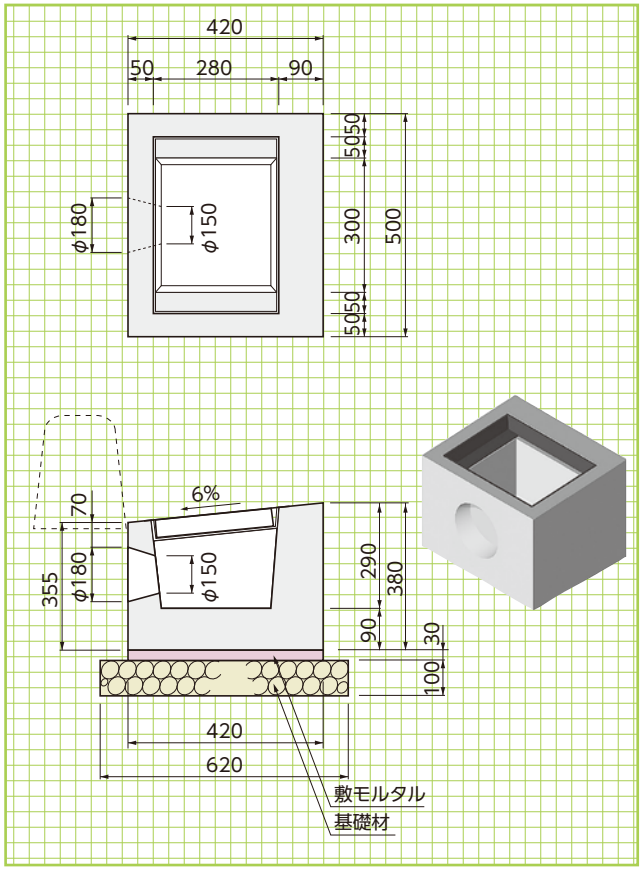
Ⅱ型　製品重量=116kg