アーストンⅡ型

平均明度	輝度の標準偏差
5.5 6.0	14

※製造工場によって異なります。

●特長

1.景観を考えた擬岩模様を採用
周囲の景観とマッチしやすい擬岩模様を表面に採用しています。

2.作業の効率化による施工費の低減化
ブロックは自立安定型のため施工性も良く、また、機械施工により省力化、迅速化が図られ、施工費が低減できます。

3.胴込めコンクリートによる一体化
背面部に胴込めコンクリートを投入でき、一体化が図れる製品形状となっています。

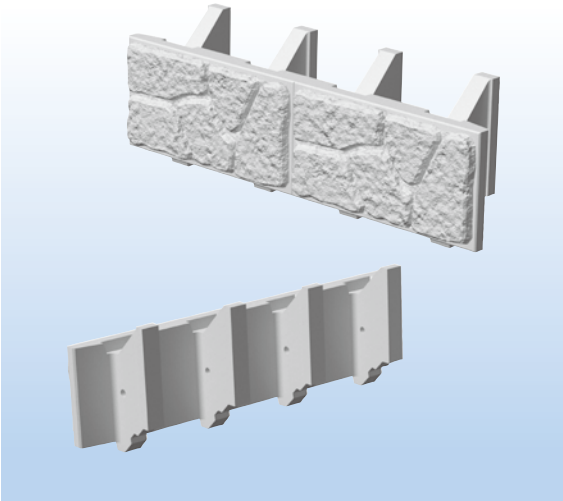

■用途

1.河川の護岸ブロック
2.道路積みブロック

標準敷設図

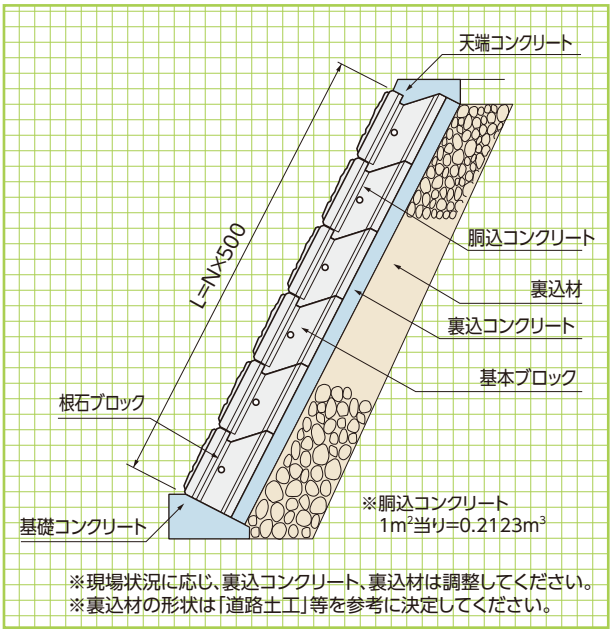

基礎形状図

形状・寸法
敷設材料表

基礎形状図:河川護岸用

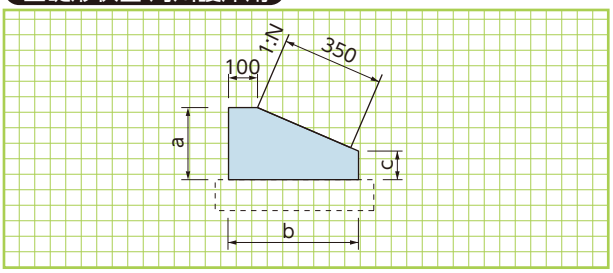

基礎形状図:道路擁壁用

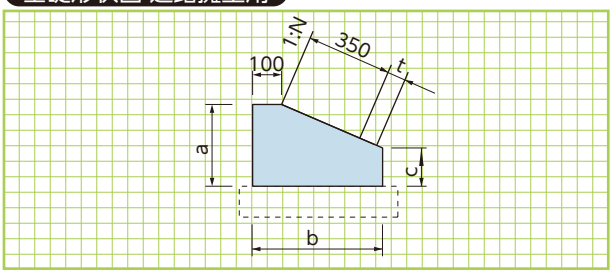

■コンクリート基礎工による標準敷設材料表

(10m当り)

勾　配 1:N	寸　法(mm) a	b	c	基礎コンクリート (m³)	基礎型枠 (m²)
1:0.3	250	450	145	0.94	3.95
1:0.4	250	430	118	0.86	3.68
1:0.5	250	430	85	0.80	3.35

■コンクリート基礎工による標準敷設材料表

裏コン厚:t=100 (10m当り)

勾　配 1:N	寸　法(mm) a	b	c	基礎コンクリート (m³)	基礎型枠 (m²)
1:0.3	300	550	165	1.35	4.65
1:0.4	300	520	132	1.21	4.32
1:0.5	300	520	90	1.12	3.90

裏コン厚:t=150 (10m当り)

勾　配 1:N	寸　法(mm) a	b	c	基礎コンクリート (m³)	基礎型枠 (m²)
1:0.3	350	600	200	1.73	5.50
1:0.4	350	570	162	1.55	5.12
1:0.5	350	550	125	1.42	4.75

Ⅱ型基本ブロック（1m²タイプ）　重量360kg

※水抜孔（ノックアウト）は製造時に、要不要の指示が必要です。

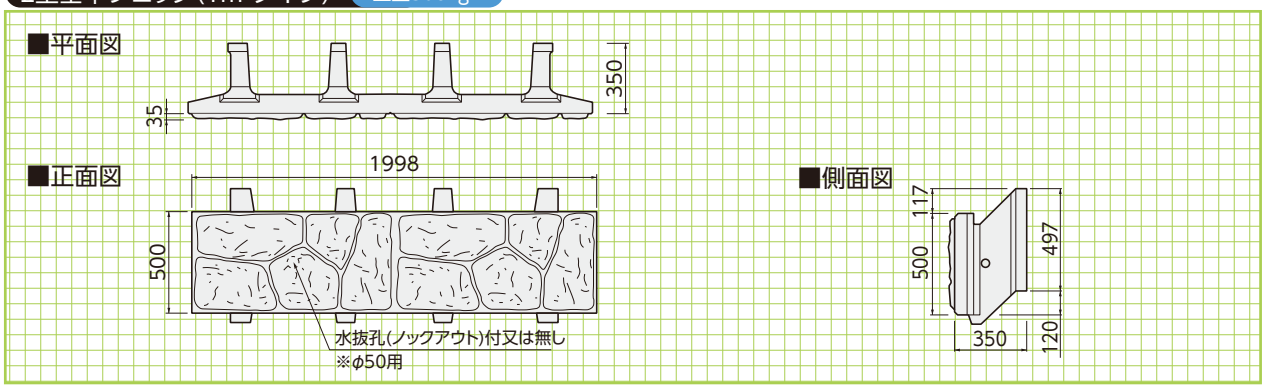

Ⅱ型基本ブロック（0.5m²タイプ）　重量185kg

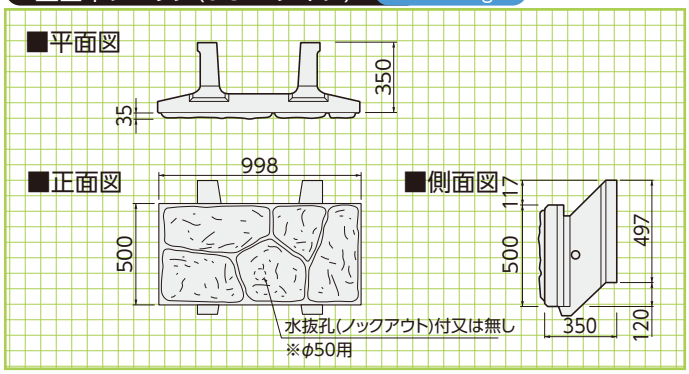

Ⅱ型基本端部ブロック　重量93kg

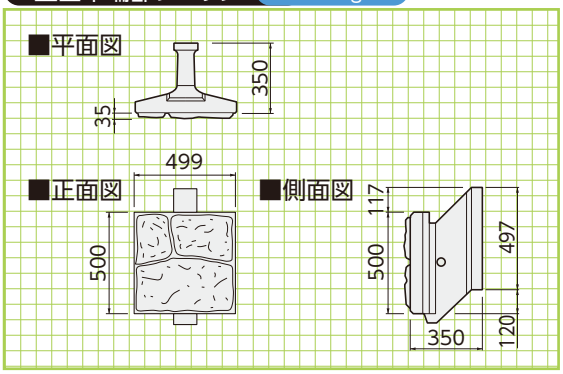

Ⅱ型根石ブロック（1m²タイプ）　重量374kg

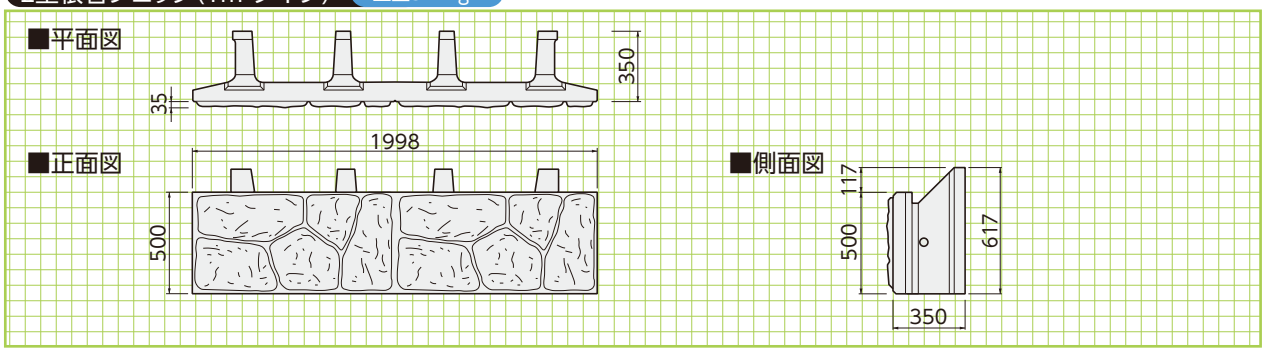

Ⅱ型根石ブロック（0.5m²タイプ）　重量187kg

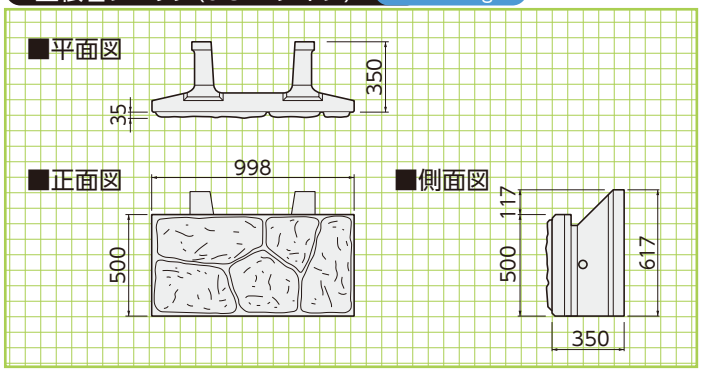

Ⅱ型根石端部ブロック　重量95kg

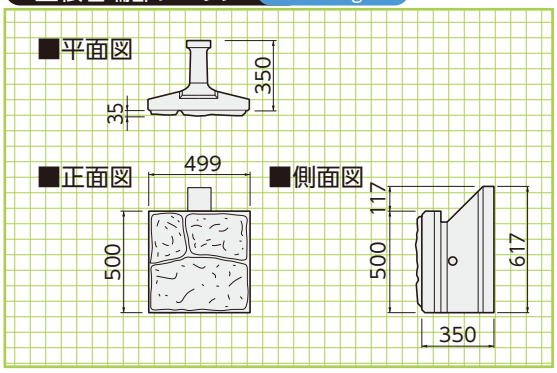

■参考歩掛り　幅1000×高500を標準使用　（100m²当り）

名　称	規　格	数　量	単位
アーストンⅡ型	2個/m²	200	個
胴込コンクリート		21.23	m³
裏 込 め 材	現場状況により変更して下さい。		m³
世　話　役		2.2	人
ブロック工		5.6	人
特殊作業員		2.8	人
普通作業員		7.1	人
トラッククレーン	4.8～4.9t	4.4	日

■参考歩掛り　幅2000×高500を標準使用　（100m²当り）

名　称	規　格	数　量	単位
アーストンⅡ型	1個/m²	100	個
胴込コンクリート		21.23	m³
裏 込 め 材	現場状況により変更して下さい。		m³
世　話　役		1.9	人
ブロック工		4.8	人
特殊作業員		2.4	人
普通作業員		6.1	人
トラッククレーン	4.8～4.9t	3.8	日