SW可変深溝側溝〈可変深溝側溝〉(T-25)

NETIS掲載終了 QS-130006-A 排水

特許登録第4344340号

●特長

1.施工性に優れています
従来の可変側溝と異なり基礎コンクリートが不要です。
天版を開口することによりインバートコンクリート打設の施工性をアップしました。

2.優れた性能
底版に開口を設けることによりインバートコンクリートの剥離を軽減しました。
排水性舗装対応用の集水穴を設けてあります

3.蓋版の位置ずれ、ガタツキ防止
本体と蓋版がくさび状の凹凸によって嵌合するため施工しやすく、蓋版の位置ずれが生じません。また本体と蓋がしっかりと嵌合するため、ガタツキ音を最小限にとどめます。

4.たわみ防止のためリブ構造を採用しました

5.蓋版がすべて取り外し可能で維持管理が容易です

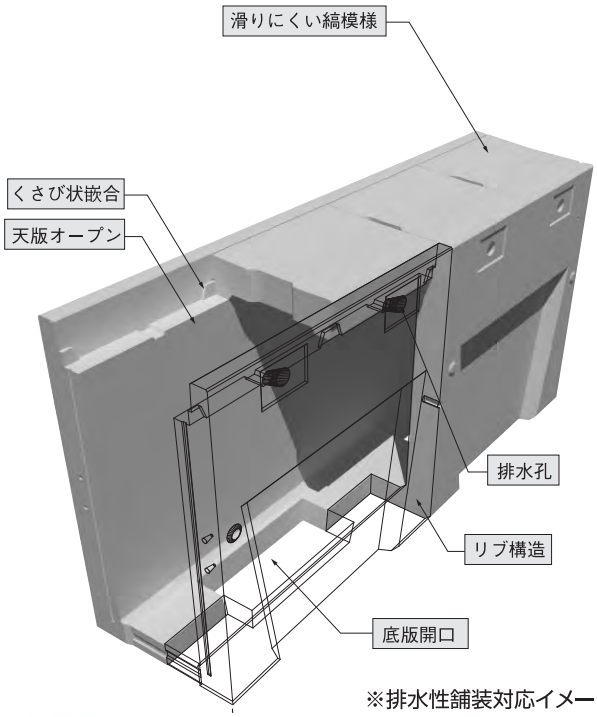

※排水性舗装対応イメージ

縦断用
専用蓋版
グレーチング

形状・寸法
重量表

蓋　版

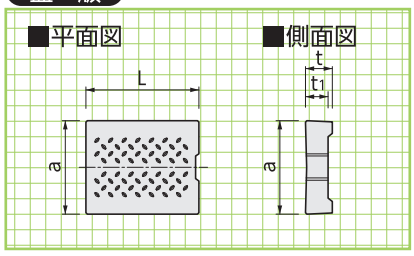

呼 称	寸 法(mm) a	t	t1	L	参考重量 (kg)
300用	412	118	100	498	49
400用	512	118	−	498	68
500用	622	128	−	498	90
600用	722	138	−	498	112

RC集水蓋版

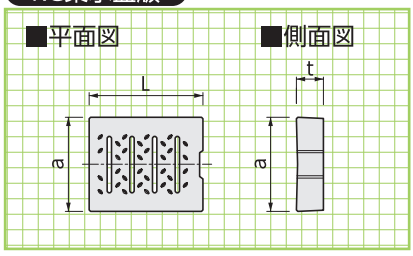

呼 称	寸 法(mm) a	t	L	参考重量 (kg)
300用	412	118	498	48
400用	512	118	498	62
500用	622	128	498	83
600用	722	138	498	103

グレーチング

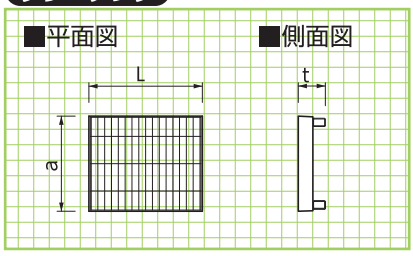

呼 称	寸 法(mm) a	t	L	参考重量 (kg)
300用	410	120	495	19
400用	510	120	495	24
500用	620	130	495	32
600用	720	140	495	40

スリット集水蓋版

※特注品となりますので、ご検討の際には営業担当にご相談ください。

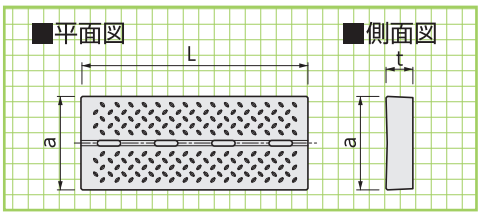

呼 称	寸 法(mm) a	t	L	参考重量 (kg)
300用	412	118	998	113
400用	512	118	998	142
500用	622	128	998	187
600用	722	138	998	235

〈縦断用〉

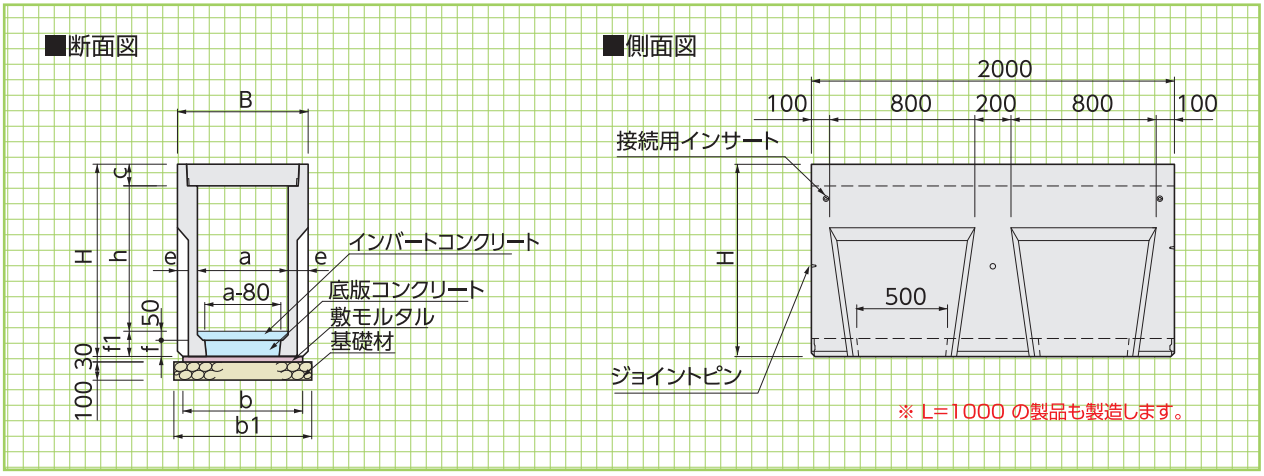

■寸法･重量及び標準敷設材料表

呼称 a×h	寸法(mm) B	a	b	b1	c	h	H	e	f	f1	参考重量 (kg)	基礎工(10m当り) 基礎材 (m²)	敷モルタル (m³)	底版コンクリート (m³)
300× 300	520	300	460	660	120	300	540	110	70	120	415	6.60	0.138	0.072
300× 400	520	300	460	660	120	400	640	110	70	120	520	6.60	0.138	0.072
300× 500	520	300	460	660	120	500	740	110	70	120	620	6.60	0.138	0.072
300× 600	520	300	460	660	120	600	860	110	90	140	655	6.60	0.138	0.093
300× 700	520	300	460	660	120	700	960	110	90	140	760	6.60	0.138	0.093
300× 800	520	300	460	660	120	800	1060	110	90	140	860	6.60	0.138	0.093
300× 900	520	300	460	660	120	900	1170	110	100	150	925	6.60	0.138	0.103
300×1000	520	300	460	660	120	1000	1270	110	100	150	1025	6.60	0.138	0.103
300×1100	520	300	460	660	120	1100	1370	110	100	150	1130	6.60	0.138	0.103
300×1200	520	300	460	660	120	1200	1470	110	100	150	1235	6.60	0.138	0.103
400× 400	630	400	550	750	120	400	650	115	80	130	525	7.50	0.165	0.122
400× 500	630	400	550	750	120	500	750	115	80	130	635	7.50	0.165	0.122
400× 600	630	400	550	750	120	600	850	115	80	130	735	7.50	0.165	0.122
400× 700	630	400	550	750	120	700	960	115	90	140	790	7.50	0.165	0.137
400× 800	630	400	550	750	120	800	1060	115	90	140	900	7.50	0.165	0.137
400× 900	630	400	550	750	120	900	1160	115	90	140	1000	7.50	0.165	0.137
400×1000	630	400	550	750	120	1000	1270	115	100	150	1060	7.50	0.165	0.152
400×1100	630	400	550	750	120	1100	1370	115	100	150	1165	7.50	0.165	0.152
400×1200	630	400	550	750	120	1200	1470	115	100	150	1275	7.50	0.165	0.152
400×1300	630	400	550	750	120	1300	1570	115	100	150	1380	7.50	0.165	0.152
500× 500	750	500	650	850	130	500	770	125	90	140	700	8.50	0.195	0.181
500× 600	750	500	650	850	130	600	870	125	90	140	820	8.50	0.195	0.181
500× 700	750	500	650	850	130	700	970	125	90	140	935	8.50	0.195	0.181
500× 800	750	500	650	850	130	800	1080	125	100	150	975	8.50	0.195	0.201
500× 900	750	500	650	850	130	900	1180	125	100	150	1095	8.50	0.195	0.201
500×1000	750	500	650	850	130	1000	1280	125	100	150	1210	8.50	0.195	0.201
500×1100	750	500	650	850	130	1100	1380	125	100	150	1275	8.50	0.195	0.201
500×1200	750	500	650	850	130	1200	1480	125	100	150	1395	8.50	0.195	0.201
500×1300	750	500	650	850	130	1300	1580	125	100	150	1510	8.50	0.195	0.201
500×1400	750	500	650	850	130	1400	1680	125	100	150	1630	8.50	0.195	0.201
600× 600	860	600	760	960	140	600	890	130	100	150	860	9.60	0.228	0.250
600× 700	860	600	760	960	140	700	990	130	100	150	980	9.60	0.228	0.250
600× 800	860	600	760	960	140	800	1090	130	100	150	1105	9.60	0.228	0.250
600× 900	860	600	760	960	140	900	1190	130	100	150	1155	9.60	0.228	0.250
600×1000	860	600	760	960	140	1000	1290	130	100	150	1280	9.60	0.228	0.250
600×1100	860	600	760	960	140	1100	1390	130	100	150	1400	9.60	0.228	0.250
600×1200	860	600	760	960	140	1200	1500	130	110	160	1470	9.60	0.228	0.275
600×1300	860	600	760	960	140	1300	1600	130	110	160	1595	9.60	0.228	0.275
600×1400	860	600	760	960	140	1400	1700	130	110	160	1715	9.60	0.228	0.275
600×1500	860	600	760	960	140	1500	1800	130	110	160	1840	9.60	0.228	0.275

横断用
基本形状図

寸法・重量及び
標準敷設材料表

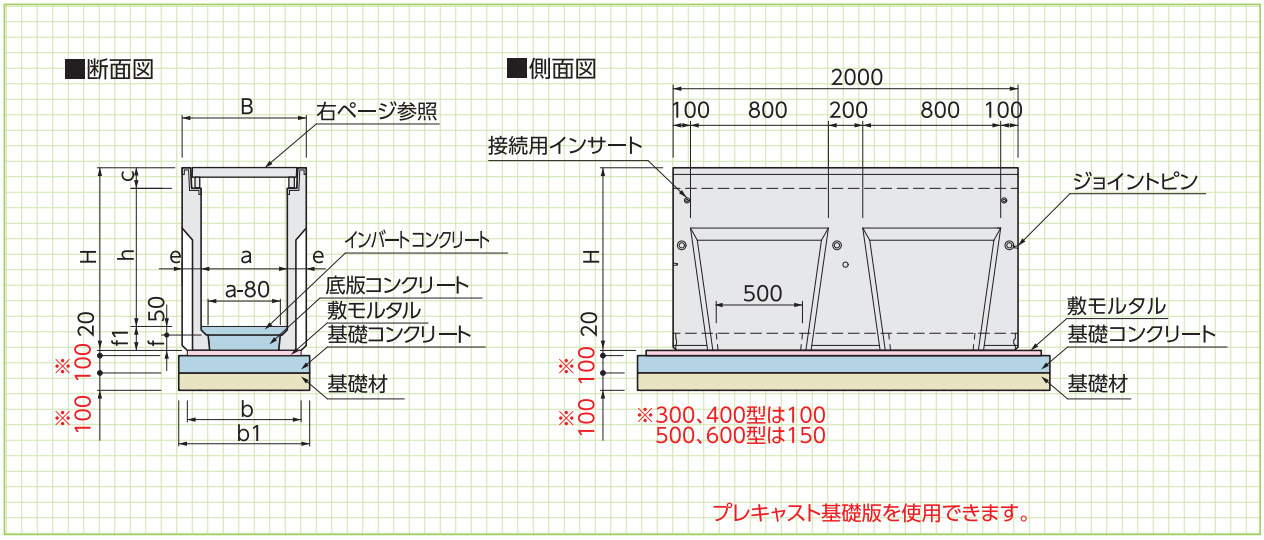

■寸法・重量及び標準敷設材料表

呼称 a×h	寸法(mm)										参考重量 (kg)	基礎工(10m当り)				
	B	a	b	b_1	c	h	H	e	f	f_1		基礎材 (m^2)	敷モルタル (m^3)	底版コンクリート (m^3)	基礎コンクリート (m^3)	基礎型枠 (m^2)
300× 300	520	300	460	660	120	300	540	110	70	120	415	6.60	0.092	0.072	0.660	2.00
300× 400	520	300	460	660	120	400	640	110	70	120	520	6.60	0.092	0.072	0.660	2.00
300× 500	520	300	460	660	120	500	740	110	70	120	620	6.60	0.092	0.072	0.660	2.00
300× 600	520	300	460	660	120	600	860	110	90	140	655	6.60	0.092	0.093	0.660	2.00
300× 700	520	300	460	660	120	700	960	110	90	140	760	6.60	0.092	0.093	0.660	2.00
300× 800	520	300	460	660	120	800	1060	110	90	140	860	6.60	0.092	0.093	0.660	2.00
300× 900	520	300	460	660	120	900	1170	110	100	150	925	6.60	0.092	0.103	0.660	2.00
300×1000	520	300	460	660	120	1000	1270	110	100	150	1025	6.60	0.092	0.103	0.660	2.00
300×1100	520	300	460	660	120	1100	1370	110	100	150	1130	6.60	0.092	0.103	0.660	2.00
300×1200	520	300	460	660	120	1200	1470	110	100	150	1235	6.60	0.092	0.103	0.660	2.00
400× 400	630	400	550	750	120	400	650	115	80	130	525	7.50	0.110	0.122	0.750	2.00
400× 500	630	400	550	750	120	500	750	115	80	130	635	7.50	0.110	0.122	0.750	2.00
400× 600	630	400	550	750	120	600	850	115	80	130	735	7.50	0.110	0.122	0.750	2.00
400× 700	630	400	550	750	120	700	960	115	90	140	790	7.50	0.110	0.137	0.750	2.00
400× 800	630	400	550	750	120	800	1060	115	90	140	900	7.50	0.110	0.137	0.750	2.00
400× 900	630	400	550	750	120	900	1160	115	90	140	1000	7.50	0.110	0.137	0.750	2.00
400×1000	630	400	550	750	120	1000	1270	115	100	150	1060	7.50	0.110	0.152	0.750	2.00
400×1100	630	400	550	750	120	1100	1370	115	100	150	1165	7.50	0.110	0.152	0.750	2.00
400×1200	630	400	550	750	120	1200	1470	115	100	150	1275	7.50	0.110	0.152	0.750	2.00
400×1300	630	400	550	750	120	1300	1570	115	100	150	1380	7.50	0.110	0.152	0.750	2.00
500× 500	750	500	650	850	130	500	770	125	90	140	700	8.50	0.130	0.181	1.275	3.00
500× 600	750	500	650	850	130	600	870	125	90	140	820	8.50	0.130	0.181	1.275	3.00
500× 700	750	500	650	850	130	700	970	125	90	140	935	8.50	0.130	0.181	1.275	3.00
500× 800	750	500	650	850	130	800	1080	125	100	150	975	8.50	0.130	0.201	1.275	3.00
500× 900	750	500	650	850	130	900	1180	125	100	150	1095	8.50	0.130	0.201	1.275	3.00
500×1000	750	500	650	850	130	1000	1280	125	100	150	1210	8.50	0.130	0.201	1.275	3.00
500×1100	750	500	650	850	130	1100	1380	125	100	150	1275	8.50	0.130	0.201	1.275	3.00
500×1200	750	500	650	850	130	1200	1480	125	100	150	1395	8.50	0.130	0.201	1.275	3.00
500×1300	750	500	650	850	130	1300	1580	125	100	150	1510	8.50	0.130	0.201	1.275	3.00
500×1400	750	500	650	850	130	1400	1680	125	100	150	1630	8.50	0.130	0.201	1.275	3.00
600× 600	860	600	760	960	140	600	890	130	100	150	860	9.60	0.152	0.250	1.440	3.00
600× 700	860	600	760	960	140	700	990	130	100	150	980	9.60	0.152	0.250	1.440	3.00
600× 800	860	600	760	960	140	800	1090	130	100	150	1105	9.60	0.152	0.250	1.440	3.00
600× 900	860	600	760	960	140	900	1190	130	100	150	1155	9.60	0.152	0.250	1.440	3.00
600×1000	860	600	760	960	140	1000	1290	130	100	150	1280	9.60	0.152	0.250	1.440	3.00
600×1100	860	600	760	960	140	1100	1390	130	100	150	1400	9.60	0.152	0.250	1.440	3.00
600×1200	860	600	760	960	140	1200	1500	130	110	160	1470	9.60	0.152	0.275	1.440	3.00
600×1300	860	600	760	960	140	1300	1600	130	110	160	1595	9.60	0.152	0.275	1.440	3.00
600×1400	860	600	760	960	140	1400	1700	130	110	160	1715	9.60	0.152	0.275	1.440	3.00
600×1500	860	600	760	960	140	1500	1800	130	110	160	1840	9.60	0.152	0.275	1.440	3.00

横断用グレーチング

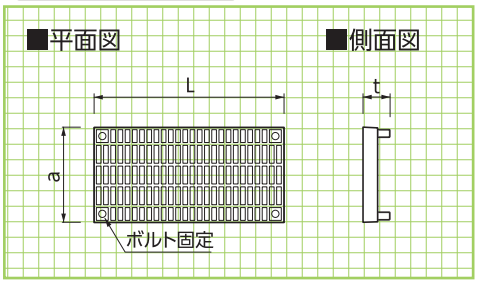

■寸法・重量

呼　称	寸 法(mm)			参考重量(kg)
	a	t	L	
300用	410	120	995	38
400用	510	120	995	47
500用	620	130	995	63
600用	720	140	995	79

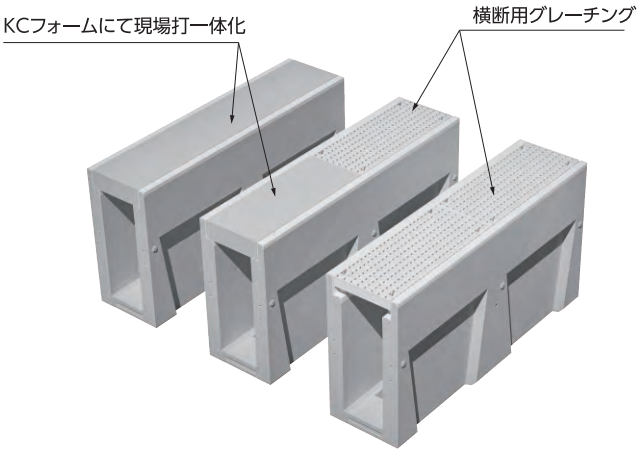

※現場打コンクリートの配合は別途計算が必要ですので営業担当にお問合せください。

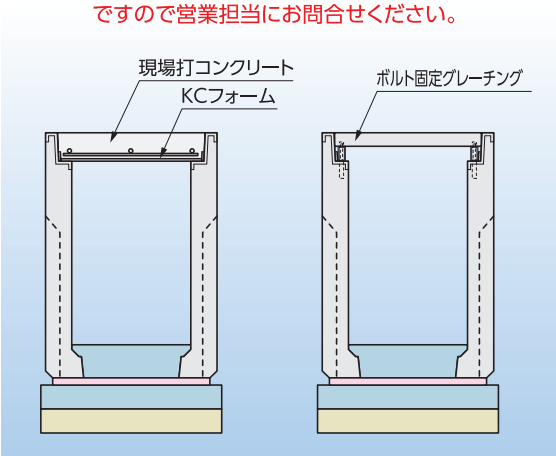

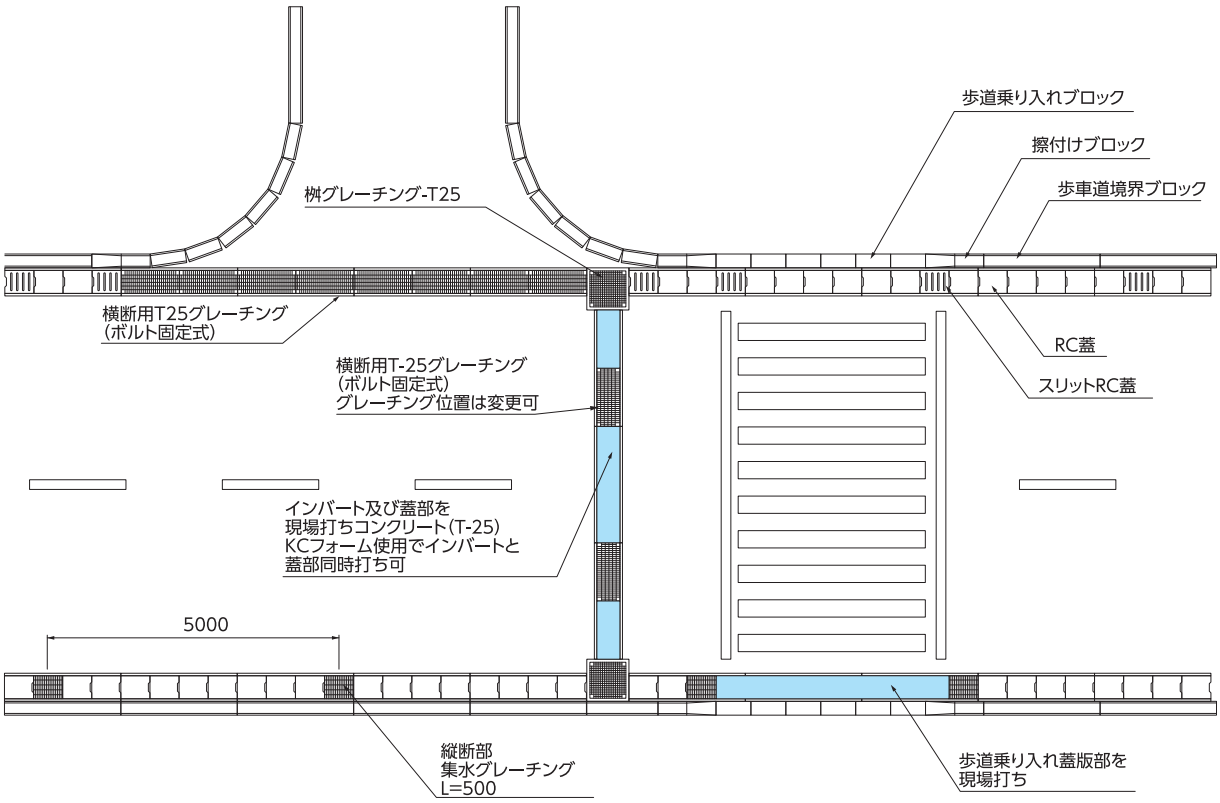

SW可変深溝側溝 CA型, SA型〈景観配慮型 可変深溝側溝〉(T-25)

●特長

1.景観配慮
グレーチング幅が約90mmで集水部分が目立たない景観に配慮した可変側溝です。またグレーチングは一般的に使用されているスチール製と、景観に配慮した鋳鉄製の2種類があります。

2.選べる2タイプの集水位置
側溝幅の中心にグレーチングがあるCA型(Center Access)と側溝幅の端部にグレーチングがあるSA型(Side Access)の2タイプから選択できます。

3.優れた施工性
側溝本体はSW可変深溝側溝(縦断用)の溝幅300,400サイズをご使用いただけるため、施工性に優れ、排水性舗装にも対応しています。
※本製品はT-25 縦断・横断乗入用です。

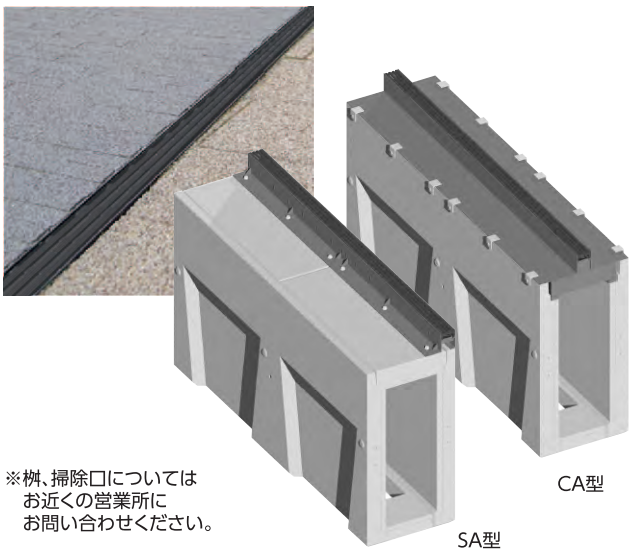

※桝、掃除口については
お近くの営業所に
お問い合わせください。

CA型(Center Access)

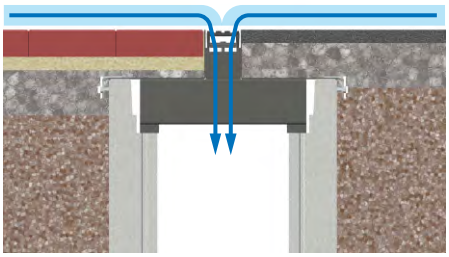

SA型(Side Access)

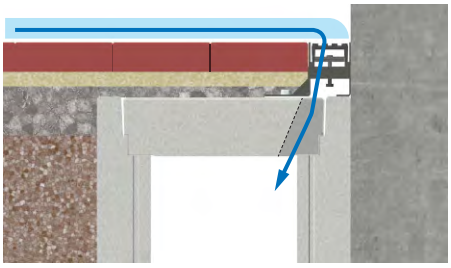

敷地を最大限に活用した集水が可能です。

専用
グレーチング
RC蓋版

形状・寸法

CA型用グレーチング

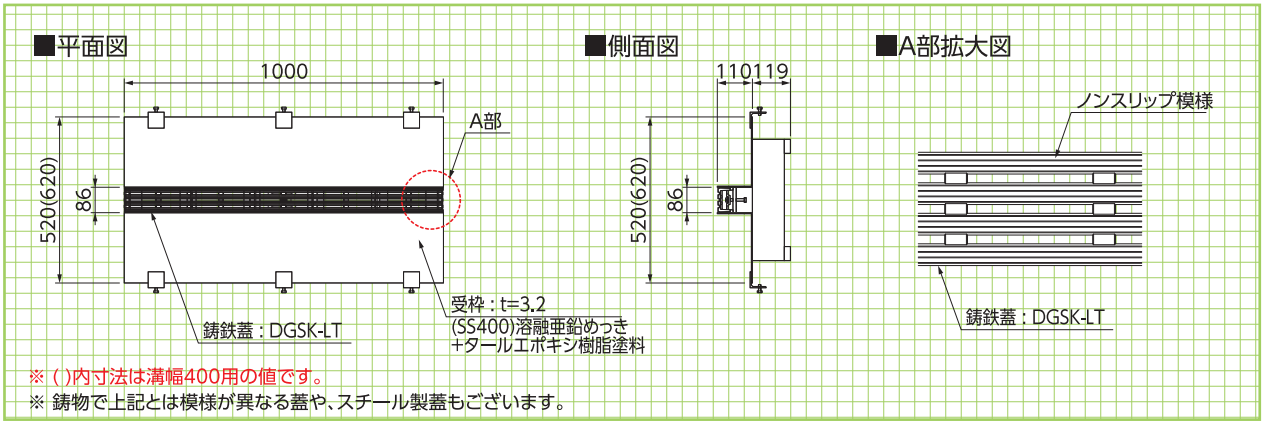

※ ( )内寸法は溝幅400用の値です。
※ 鋳物で上記とは模様が異なる蓋や、スチール製蓋もございます。

SA型用グレーチング

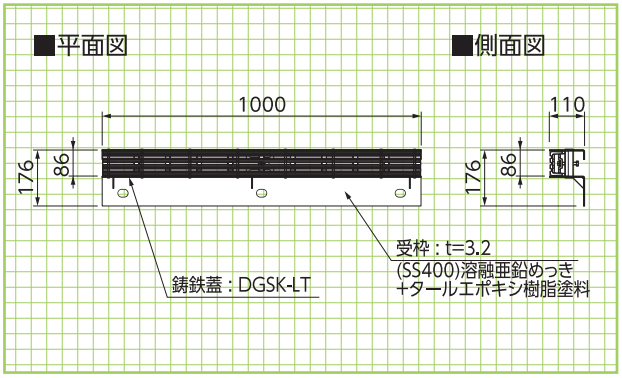

SA型用RC集水蓋

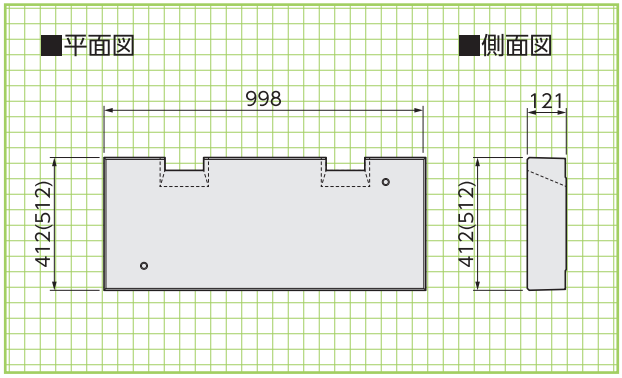

CA型 (T-25 車道縦断用)

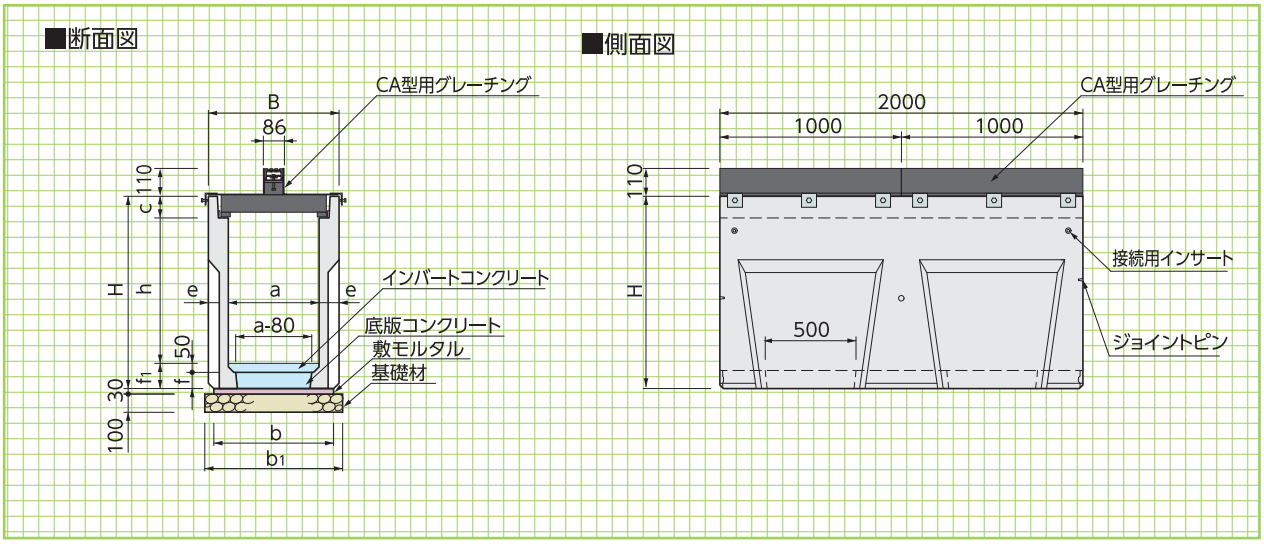

SA型 (T-25 車道縦断用)

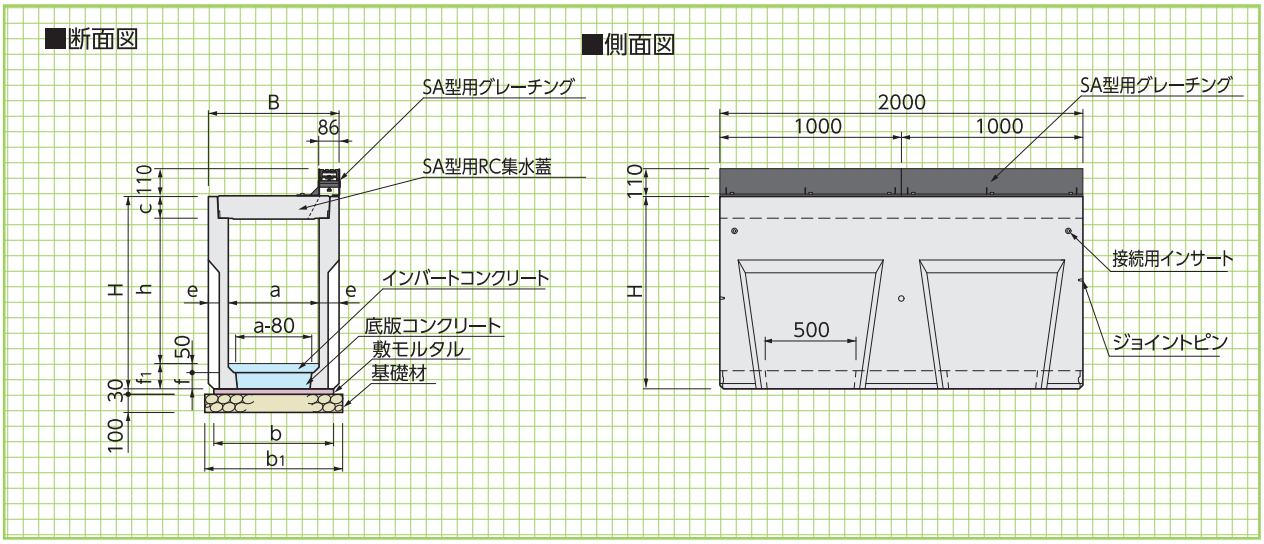

■寸法・重量及び標準敷設材料表

呼称 a×h	寸法(mm)										参考重量 (kg)	基礎工(10m当り)		
	B	a	b	b1	c	h	H	e	f	f1		基礎材 (m^2)	敷モルタル (m^3)	底版コンクリート (m^3)
300× 300	520	300	460	660	120	300	540	110	70	120	415	6.60	0.138	0.072
300× 400	520	300	460	660	120	400	640	110	70	120	520	6.60	0.138	0.072
300× 500	520	300	460	660	120	500	740	110	70	120	620	6.60	0.138	0.072
300× 600	520	300	460	660	120	600	860	110	90	140	655	6.60	0.138	0.093
300× 700	520	300	460	660	120	700	960	110	90	140	760	6.60	0.138	0.093
300× 800	520	300	460	660	120	800	1060	110	90	140	860	6.60	0.138	0.093
300× 900	520	300	460	660	120	900	1170	110	100	150	925	6.60	0.138	0.103
300×1000	520	300	460	660	120	1000	1270	110	100	150	1025	6.60	0.138	0.103
400× 400	630	400	550	750	120	400	650	115	80	130	525	7.50	0.165	0.122
400× 500	630	400	550	750	120	500	750	115	80	130	635	7.50	0.165	0.122
400× 600	630	400	550	750	120	600	850	115	80	130	735	7.50	0.165	0.122
400× 700	630	400	550	750	120	700	960	115	90	140	790	7.50	0.165	0.137
400× 800	630	400	550	750	120	800	1060	115	90	140	900	7.50	0.165	0.137
400× 900	630	400	550	750	120	900	1160	115	90	140	1000	7.50	0.165	0.137
400×1000	630	400	550	750	120	1000	1270	115	100	150	1060	7.50	0.165	0.152
400×1100	630	400	550	750	120	1100	1370	115	100	150	1165	7.50	0.165	0.152

KCライン側溝〈街路型落蓋側溝 街路型自由勾配側溝〉(T-25)

NETIS掲載終了 QS-980144-V 排水

商標登録第4197955号

車道外側線が明確に引ける構造です。

■側溝本体の特性

1.道路幅を最大限生かせる
緑石が側溝本体に大きく乗りかかる構造のため、側溝内断面の大きさに関わらず、縁石から500mmの位置に、道路外側白線が明確に引けます。

2.高強度で変形が少ない
側溝本体の両端部が一体梁構造のため、舗装転圧などの壁たわみを防ぎ、蓋のとりはずしにも支障をきたしません。

3.維持管理が容易
中央3枚蓋方式のため、掃除などの維持管理がしやすい構造です。

4.作業効率が良い
製品長2500mmで施工性も良く、従来製品と比較しても経済的です。

5.景観性を重視したデザイン
T−25縦断製品としての施工実績も多く、安心して使用できます。

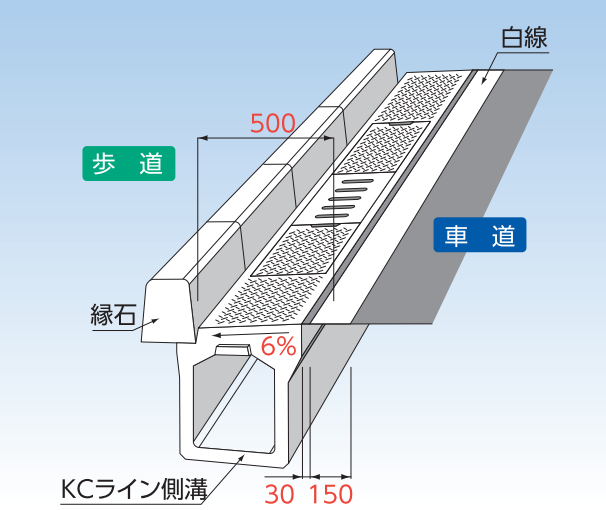

■排水性舗装機能を生かす特性

1.現場に応じた3タイプを用意
排水性舗装対応の側溝として、管渠タイプ、可変タイプ、落蓋タイプがあるため現場に応じて使用できます。

2.点検掃除などのメンテナンスが容易
蓋版真下手元部に、排水孔があるため、点検掃除などのメンテナンス作業がやりやすいです。

3.落下排水のため満水時に近い状態でも安心
洪水時の満水に近い状態でも、排水孔が上からの落下排水のため内部の流速抵抗に関係なく流すことができます。

4.経済的な排水処理設計
排水性舗装厚の高さ前後で排水処理できるため、使用材料が少なくてすみ経済的です。

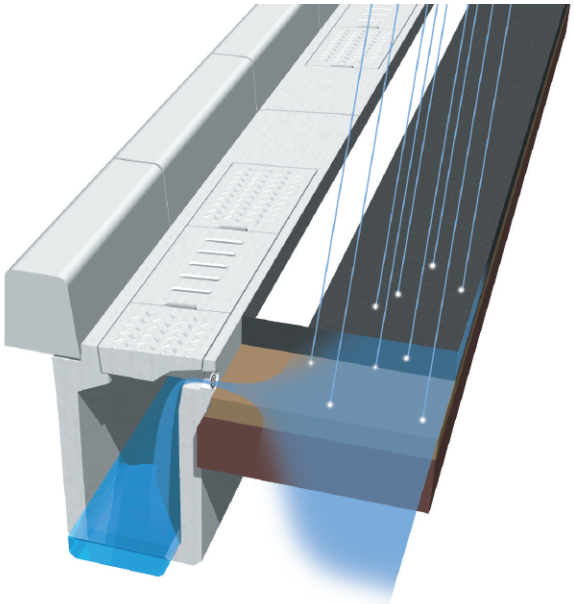

排水性舗装対応型

〈街路型落蓋側溝〉(T-25)

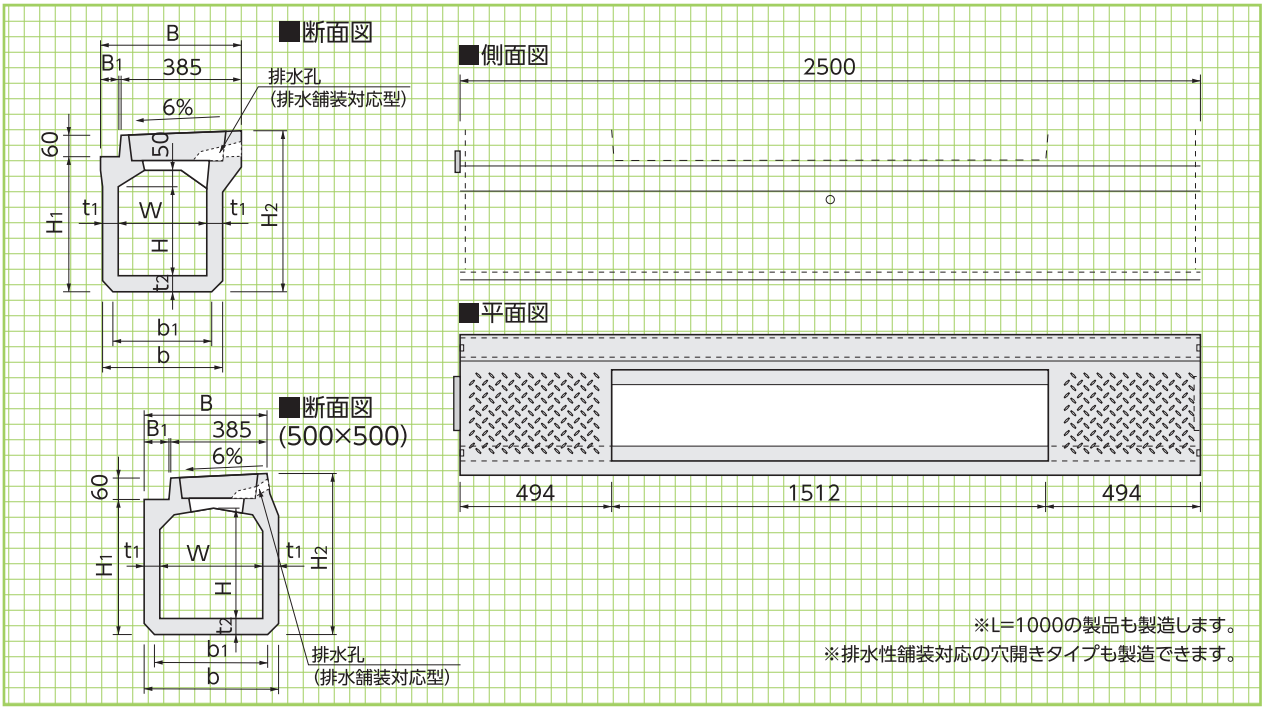

■寸法・重量表

呼　称	寸　法(mm)										参考重量 (kg)
	W	H	H1	H2	B	B1	b	b1	t1	t2	
300×300	300	300	455	538	460	70	400	350	50	55	535
300×400	300	400	555	638	465	75	410	360	55	55	620
300×500	300	500	655	738	475	85	430	380	65	55	755
400×400	400	400	585	668	575	185	530	480	65	60	840
400×500	400	500	685	768	575	185	530	480	65	60	915
400×600	400	600	785	868	575	185	530	480	65	60	990
500×500	500	500	700	783	570	180	640	590	70	75	1180

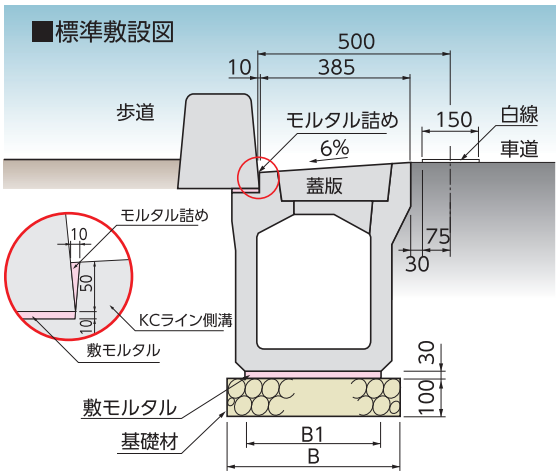

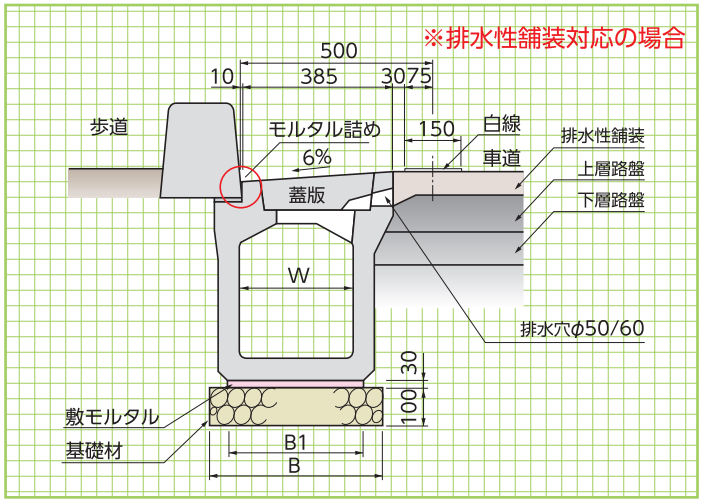

■標準敷設材料表

(10m当り)

呼　称	側溝本体 (本)	蓋　版 (枚)	寸　法(mm)		本　体　部	
			B	B1	基礎材 (m^2)	敷モルタル (m^3)
300×300	4	12 蓋版…10枚 FRC集水蓋…2枚	550	350	5.50	0.105
300×400	4		560	360	5.60	0.108
300×500	4		580	380	5.80	0.114
400×400	4	12 蓋版…10枚 FRC集水蓋…2枚	680	480	6.80	0.144
400×500	4		680	480	6.80	0.144
400×600	4		680	480	6.80	0.144
500×500	4	同上	790	590	7.90	0.177

※蓋版の数量は発注者にご確認ください。

〈管渠型側溝〉

管渠型

形状・寸法
重量表

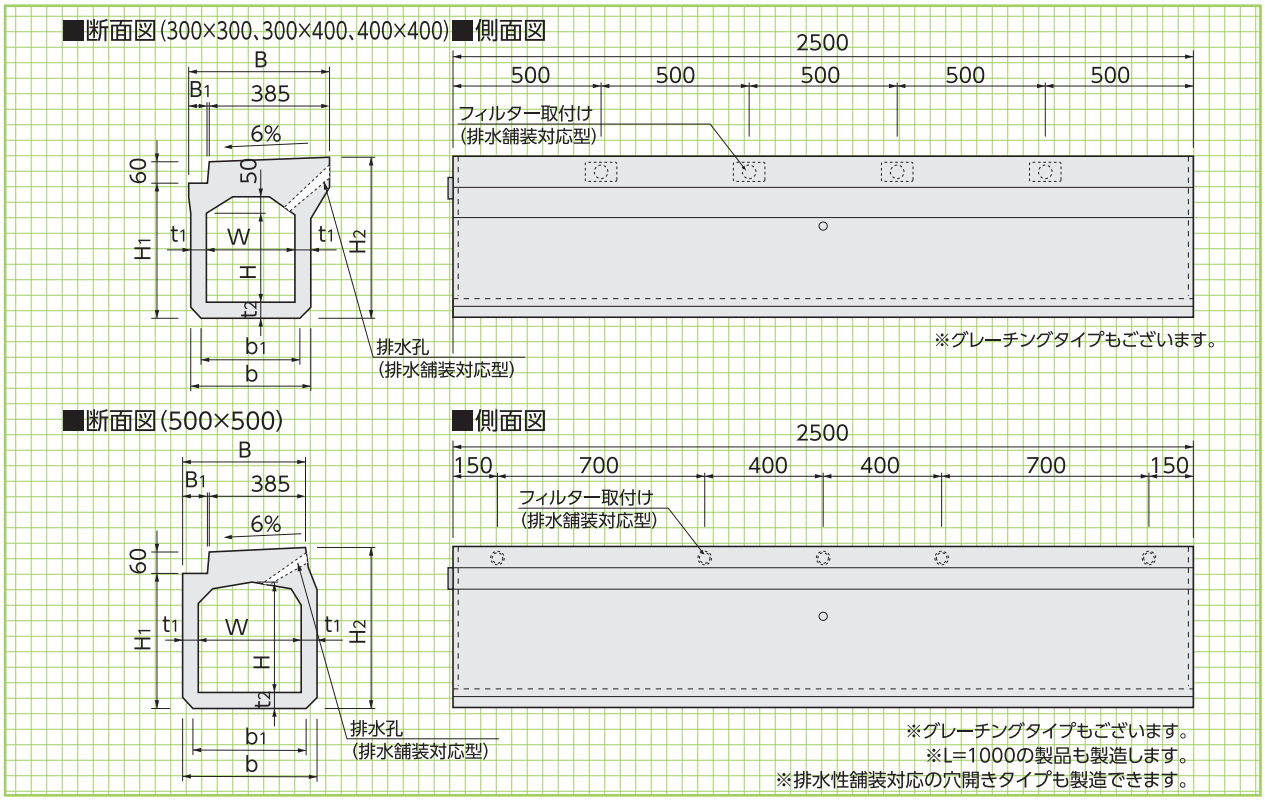

■寸法・重量表

呼　称	寸　法 (mm)										参考重量 (kg)
	W	H	H_1	H_2	B	B_1	b	b_1	t_1	t_2	
300×300	300	300	455	538	460	70	400	350	50	55	660
300×400	300	400	555	638	465	75	410	360	55	55	740
400×400	400	400	585	668	575	185	530	480	65	60	989
500×500	500	500	700	783	570	185	640	590	70	75	1350

横断用

形状・寸法
重量表

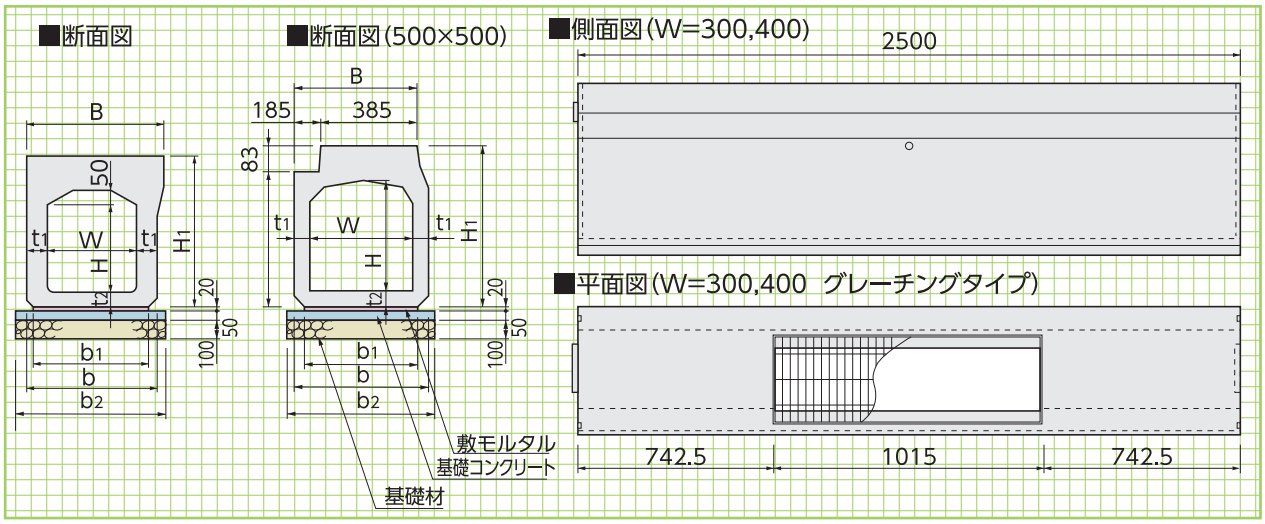

※暗渠タイプとグレーチングタイプがございます。　※グレーチングはボルト固定式です。　※ L=1000 の製品も製造します。

■寸法・重量表

(10m当り)

呼　称	寸　法 (mm)									参考重量(kg)		基礎材 (m^2)	基礎コンクリート (m^3)	基礎型枠 (m^2)	敷モルタル (m^3)
	W	H	H_1	B	b	b_1	b_2	t_1	t_2	標準	グレーチングタイプ				
300×300	300	300	538	475	450	400	600	75	55	875	790	6.00	0.30	1.00	0.08
300×400	300	400	638	480	460	410	610	80	55	995	910	6.10	0.31	1.00	0.08
300×500	300	500	738	480	460	410	610	80	55	1090	1005	6.10	0.31	1.00	0.08
400×400	400	400	668	585	570	520	720	85	60	1270	1175	7.20	0.36	1.00	0.10
400×500	400	500	768	585	570	520	720	85	60	1370	1275	7.20	0.36	1.00	0.10
400×600	400	600	868	585	570	520	720	85	60	1470	1375	7.20	0.36	1.00	0.10
500×500	500	500	783	570	640	590	790	70	75	1380	1260	7.90	0.40	1.00	0.12

〈街路型自由勾配側溝〉(縦断用)

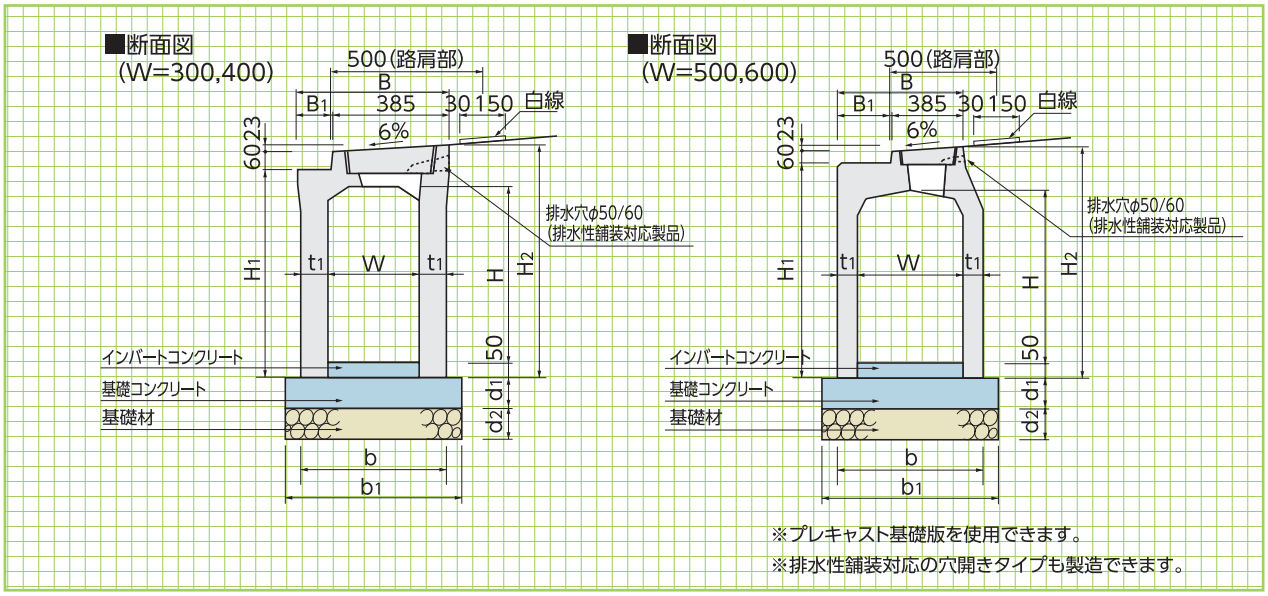

■寸法・重量表

※L=1000の製品も製造します。(300×1200を除く)

呼　称	寸　法 (mm)											参考重量 (kg)	基礎工 (10m当り)		
	W	H	H1	H2	B	B1	t1	b	b1	d1	d2		基礎材 (m^2)	基礎コンクリート (m^3)	基礎型枠 (m^2)
300× 300	300	350	450	533	500	110	85	470	570	50	100	600	5.70	0.285	1.00
300× 400	300	450	550	633	500	110	85	470	570	50	100	700	5.70	0.285	1.00
300× 500	300	550	650	733	500	110	85	470	570	50	100	805	5.70	0.285	1.00
300× 600	300	650	750	833	500	110	85	470	570	50	100	905	5.70	0.285	1.00
300× 700	300	750	850	933	500	110	85	470	570	50	100	1005	5.70	0.285	1.00
300× 800	300	850	950	1033	500	110	85	470	570	50	100	1100	5.70	0.285	1.00
300× 900	300	950	1050	1133	500	110	85	470	570	50	100	1200	5.70	0.285	1.00
300×1000	300	1050	1150	1233	500	110	85	470	570	50	100	1300	5.70	0.285	1.00
300×1100	300	1150	1250	1333	500	110	85	470	570	50	100	1395	5.70	0.285	1.00
300×1200	300	1250	1350	1433	500	110	85	470	570	50	100	1495	5.70	0.285	1.00
400× 400	400	450	575	658	600	210	90	580	680	70	100	890	6.80	0.476	1.40
400× 500	400	550	675	758	600	210	90	580	680	70	100	1000	6.80	0.476	1.40
400× 600	400	650	775	858	600	210	90	580	680	70	100	1110	6.80	0.476	1.40
400× 700	400	750	875	958	600	210	90	580	680	70	100	1215	6.80	0.476	1.40
400× 800	400	850	975	1058	600	210	90	580	680	70	100	1320	6.80	0.476	1.40
400× 900	400	950	1075	1158	600	210	90	580	680	70	100	1435	6.80	0.476	1.40
400×1000	400	1050	1175	1258	600	210	90	580	680	70	100	1540	6.80	0.476	1.40
400×1100	400	1150	1275	1358	600	210	90	580	680	70	100	1650	6.80	0.476	1.40
400×1200	400	1250	1375	1458	600	210	90	580	680	70	100	1755	6.80	0.476	1.40
500× 500	500	500	675	758	595	205	95	690	790	90	100	1130	7.90	0.711	1.80
500× 600	500	600	775	858	595	205	95	690	790	90	100	1250	7.90	0.711	1.80
500× 700	500	700	875	958	595	205	95	690	790	90	100	1360	7.90	0.711	1.80
500× 800	500	800	975	1058	595	205	95	690	790	90	100	1470	7.90	0.711	1.80
500× 900	500	900	1075	1158	595	205	95	690	790	90	100	1580	7.90	0.711	1.80
500×1000	500	1000	1175	1258	595	205	95	690	790	90	100	1690	7.90	0.711	1.80
500×1100	500	1100	1275	1358	595	205	95	690	790	90	100	1800	7.90	0.711	1.80
500×1200	500	1200	1375	1458	595	205	95	690	790	90	100	1920	7.90	0.711	1.80
500×1300	500	1300	1475	1558	595	205	95	690	790	90	100	2030	7.90	0.711	1.80
500×1400	500	1400	1575	1658	595	205	95	690	790	90	100	2140	7.90	0.711	1.80
600× 600	600	600	790	873	695	305	100	800	900	120	100	1440	9.00	1.080	2.40
600× 700	600	700	890	973	695	305	100	800	900	120	100	1560	9.00	1.080	2.40
600× 800	600	800	990	1073	695	305	100	800	900	120	100	1680	9.00	1.080	2.40
600× 900	600	900	1090	1173	695	305	100	800	900	120	100	1790	9.00	1.080	2.40
600×1000	600	1000	1190	1273	695	305	100	800	900	120	100	1910	9.00	1.080	2.40
600×1100	600	1100	1290	1373	695	305	100	800	900	120	100	2030	9.00	1.080	2.40
600×1200	600	1200	1390	1473	695	305	100	800	900	120	100	2150	9.00	1.080	2.40
600×1300	600	1300	1490	1573	695	305	100	800	900	120	100	2260	9.00	1.080	2.40
600×1400	600	1400	1590	1673	695	305	100	800	900	120	100	2380	9.00	1.080	2.40
600×1500	600	1500	1690	1773	695	305	100	800	900	120	100	2500	9.00	1.080	2.40

〈街路型自由勾配側溝〉(横断用)

可変型
横断用

形状・寸法
重量表
L=2500

■断面図(W=300,400)

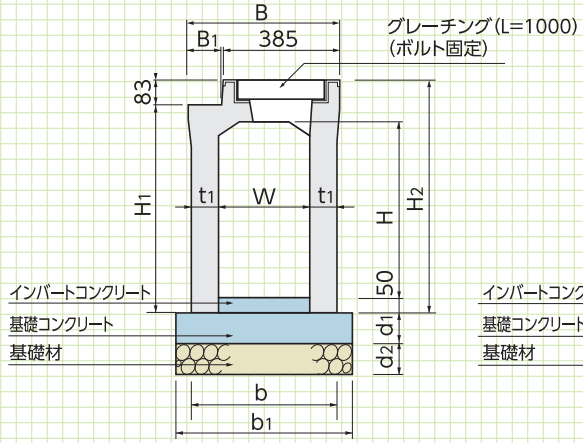

■断面図(W=500,600)

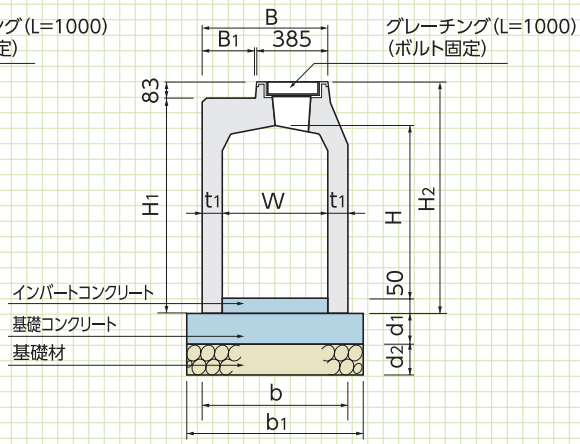

※プレキャスト基礎版を使用できます。　※ L=1000 の製品も製造します。

■寸法・重量表

呼　称	寸　法(mm)											参考重量(kg)	基　礎　工 (10m当り)		
	W	H	H1	H2	B	B1	t1	b	b1	d1	d2		基礎材 (m^2)	基礎コンクリート (m^3)	基礎型枠 (m^2)
300× 300	300	350	450	533	500	110	85	470	570	100	100	710	5.70	0.570	2.00
300× 400	300	450	550	633	500	110	85	470	570	100	100	810	5.70	0.570	2.00
300× 500	300	550	650	733	500	110	85	470	570	100	100	910	5.70	0.570	2.00
300× 600	300	650	750	833	500	110	85	470	570	100	100	1010	5.70	0.570	2.00
300× 700	300	750	850	933	500	110	85	470	570	100	100	1110	5.70	0.570	2.00
300× 800	300	850	950	1033	500	110	85	470	570	100	100	1210	5.70	0.570	2.00
300× 900	300	950	1050	1133	500	110	85	470	570	100	100	1310	5.70	0.570	2.00
300×1000	300	1050	1150	1233	500	110	85	470	570	100	100	1410	5.70	0.570	2.00
300×1100	300	1150	1250	1333	500	110	85	470	570	100	100	1510	5.70	0.570	2.00
400× 400	400	450	575	658	600	210	90	580	680	100	100	970	6.80	0.680	2.00
400× 500	400	550	675	758	600	210	90	580	680	100	100	1075	6.80	0.680	2.00
400× 600	400	650	775	858	600	210	90	580	680	100	100	1180	6.80	0.680	2.00
400× 700	400	750	875	958	600	210	90	580	680	100	100	1285	6.80	0.680	2.00
400× 800	400	850	975	1058	600	210	90	580	680	100	100	1390	6.80	0.680	2.00
400× 900	400	950	1075	1158	600	210	90	580	680	100	100	1495	6.80	0.680	2.00
400×1000	400	1050	1175	1258	600	210	90	580	680	100	100	1600	6.80	0.680	2.00
400×1100	400	1150	1275	1358	600	210	90	580	680	100	100	1710	6.80	0.680	2.00
400×1200	400	1250	1375	1458	600	210	90	580	680	100	100	1815	6.80	0.680	2.00
500× 500	500	500	675	758	595	205	95	690	790	150	150	1220	7.90	1.185	3.00
500× 600	500	600	775	858	595	205	95	690	790	150	150	1330	7.90	1.185	3.00
500× 700	500	700	875	958	595	205	95	690	790	150	150	1440	7.90	1.185	3.00
500× 800	500	800	975	1058	595	205	95	690	790	150	150	1555	7.90	1.185	3.00
500× 900	500	900	1075	1158	595	205	95	690	790	150	150	1665	7.90	1.185	3.00
500×1000	500	1000	1175	1258	595	205	95	690	790	150	150	1775	7.90	1.185	3.00
500×1100	500	1100	1275	1358	595	205	95	690	790	150	150	1890	7.90	1.185	3.00
500×1200	500	1200	1375	1458	595	205	95	690	790	150	150	2000	7.90	1.185	3.00
500×1300	500	1300	1475	1558	595	205	95	690	790	150	150	2110	7.90	1.185	3.00
500×1400	500	1400	1575	1658	595	205	95	690	790	150	150	2225	7.90	1.185	3.00
600× 600	600	600	790	873	695	305	100	800	900	150	150	1530	9.00	1.350	3.00
600× 700	600	700	890	973	695	305	100	800	900	150	150	1645	9.00	1.350	3.00
600× 800	600	800	990	1073	695	305	100	800	900	150	150	1765	9.00	1.350	3.00
600× 900	600	900	1090	1173	695	305	100	800	900	150	150	1880	9.00	1.350	3.00
600×1000	600	1000	1190	1273	695	305	100	800	900	150	150	2000	9.00	1.350	3.00
600×1100	600	1100	1290	1373	695	305	100	800	900	150	150	2115	9.00	1.350	3.00
600×1200	600	1200	1390	1473	695	305	100	800	900	150	150	2235	9.00	1.350	3.00
600×1300	600	1300	1490	1573	695	305	100	800	900	150	150	2350	9.00	1.350	3.00
600×1400	600	1400	1590	1673	695	305	100	800	900	150	150	2470	9.00	1.350	3.00
600×1500	600	1500	1690	1773	695	305	100	800	900	150	150	2585	9.00	1.350	3.00

〈蓋版〉〈専用溜桝〉

専用蓋版 FRC集水蓋
形状・寸法 重量

蓋版(T-25)　参考重量=28kg

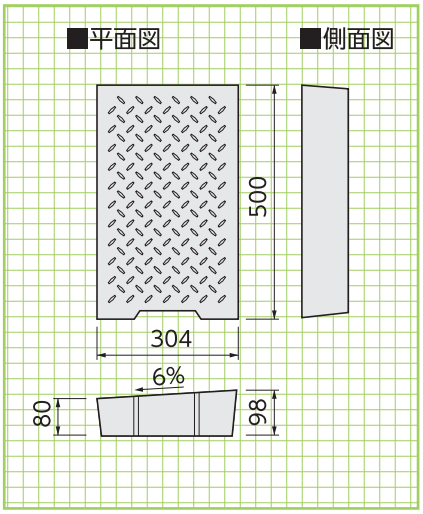

FRC集水蓋　参考重量=24kg

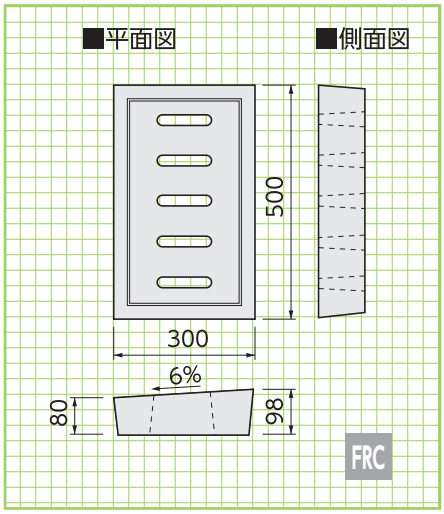

グレーチング　参考重量=12kg

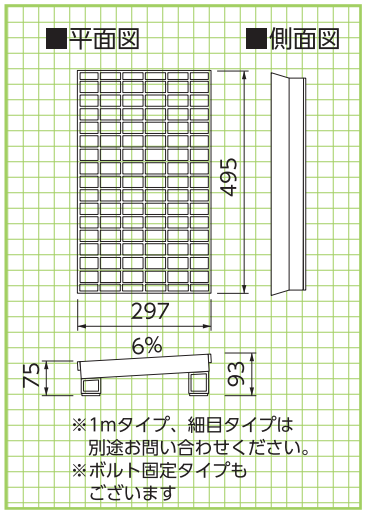

専用溜桝
形状・寸法 重量表

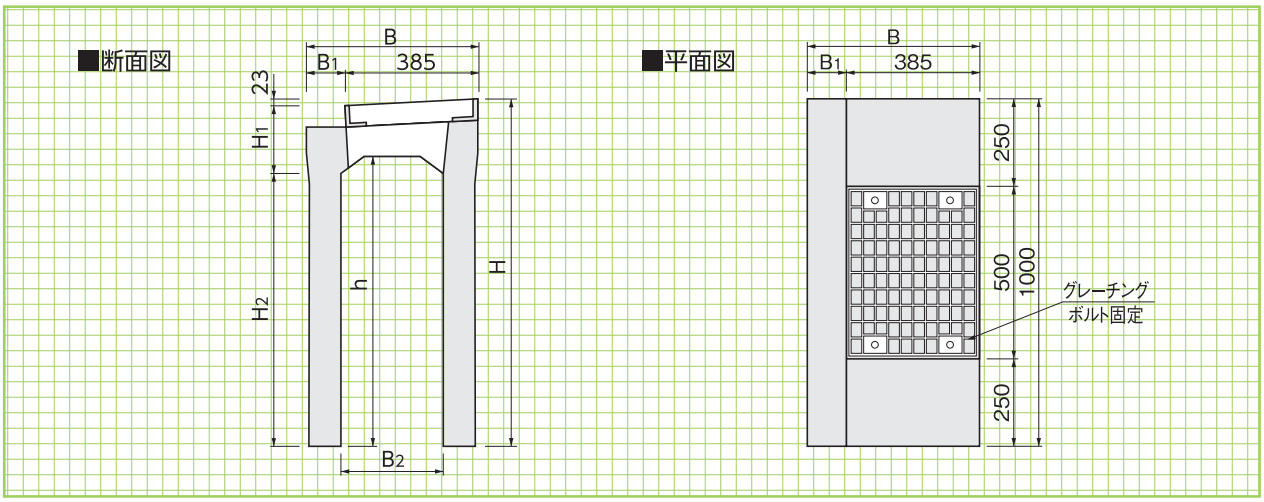

■寸法・重量表

呼　称	寸　法(mm)							参考重量(kg)
	B	B_1	B_2	h	H	H_1	H_2	
300型	500	115	300	850	1003	180	800	450
400型	600	215	400	950	1128	205	900	545

摺付用

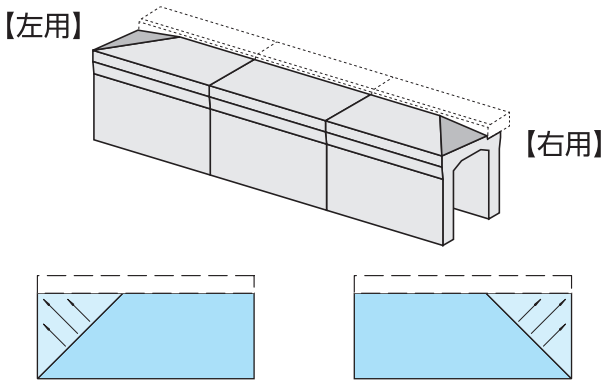

【縦断用摺付　左用】
集水勾配　0～6%(A型)
　　2～6%(C型)
　　0～2%(E型)
L=1000　縁石上載

【縦断用摺付　右用】
集水勾配　0～6%(A型)
　　2～6%(C型)
　　0～2%(E型)
L=1000　縁石上載

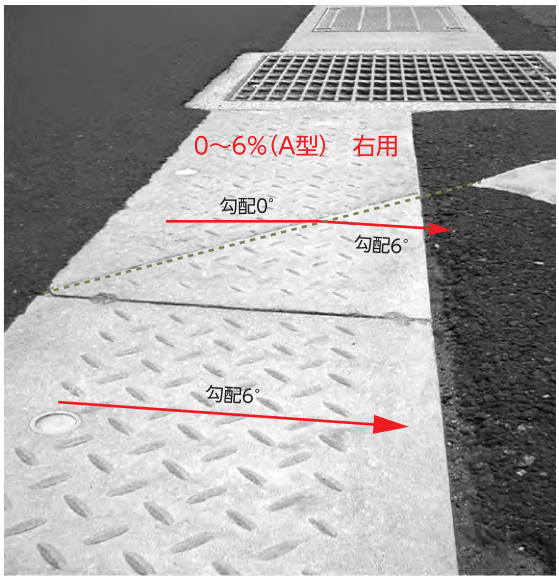

BFライン側溝〈街路型落蓋側溝 街路型自由勾配側溝〉(T-25)

NEW DL download 排水

横断勾配2%のバリアフリー街路型側溝

特許登録第4344340号

●特長

1.バリアフリー対応
従来のKCライン側溝の横断勾配を2%に変更し、自転車やオートバイの安全な通行に対応。車両乗入れ時の衝撃も緩和。

2.クサビ形状嵌合構造の採用
蓋版と本体をクサビ形状の凹凸で嵌合させることにより蓋版を安定させ、衝撃音や蓋版の欠けを低減。(特許登録第4344340号)

3.滑り止め加工
自転車走行に配慮し、本体天板と蓋版に縞鋼板模様の滑り止め加工を採用。

4.横断型は「KCライン側溝」で対応可能です。

5.管渠型については、営業担当にお問い合わせください。

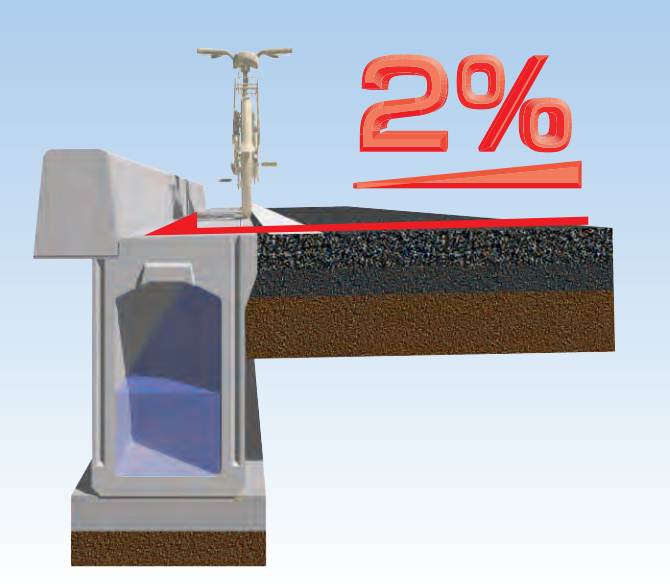

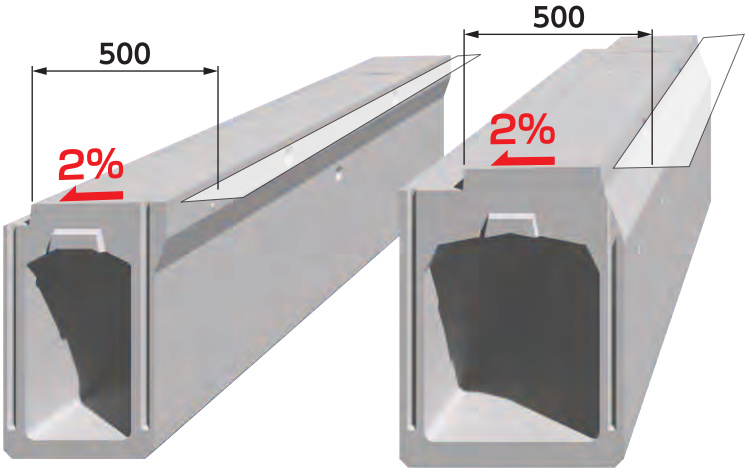

自由勾配型にも対応

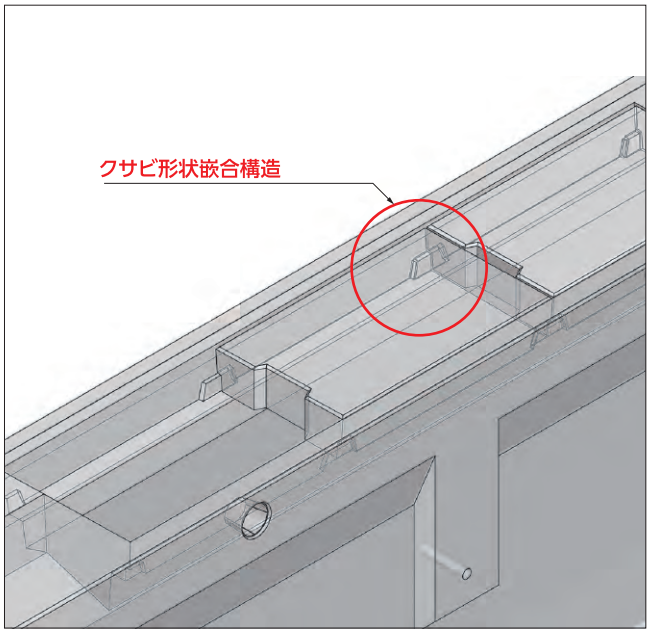

〈街路型落蓋側溝〉(T-25)

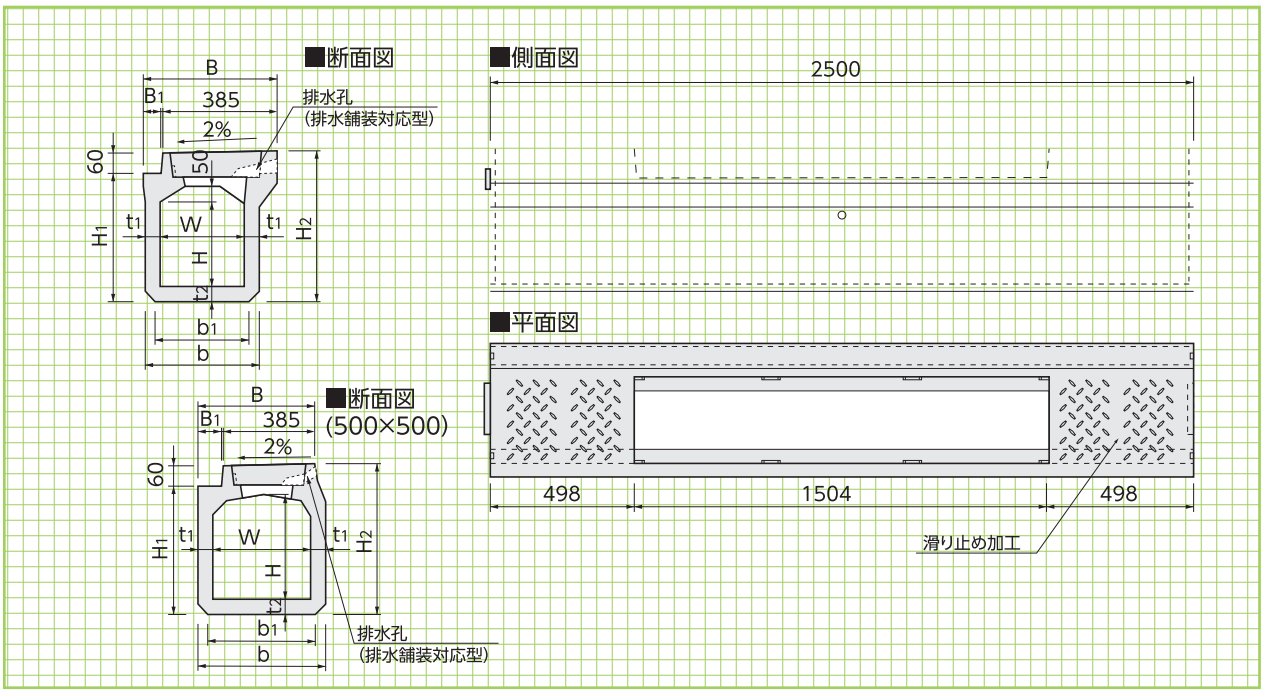

■寸法・重量表

呼　称	寸　　法(mm)											参考重量 (kg)
	W	H	H_1	H_2	B	B_1	b	b_1	t_1	t_2	L	
300×300	300	300	470	538	460	70	400	350	50	55	2500	574
300×400	300	400	570	638	465	75	410	360	55	55	2500	666
300×500	300	500	670	738	475	85	430	380	65	55	2500	806
400×400	400	400	600	668	575	185	530	480	65	60	2500	908
400×500	400	500	700	768	575	185	530	480	65	60	2500	987
400×600	400	600	800	868	575	185	530	480	65	60	2500	1065
500×500	500	500	715	783	570	180	640	590	70	75	2500	1258

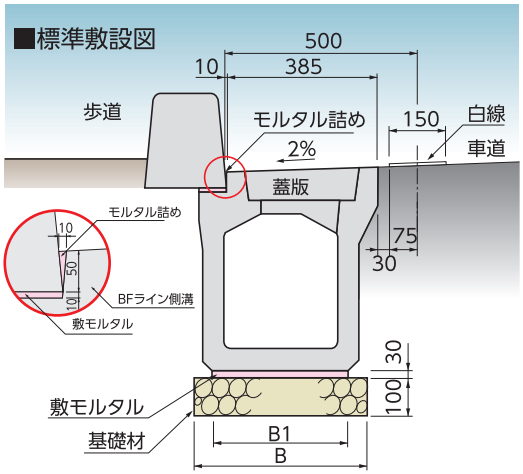

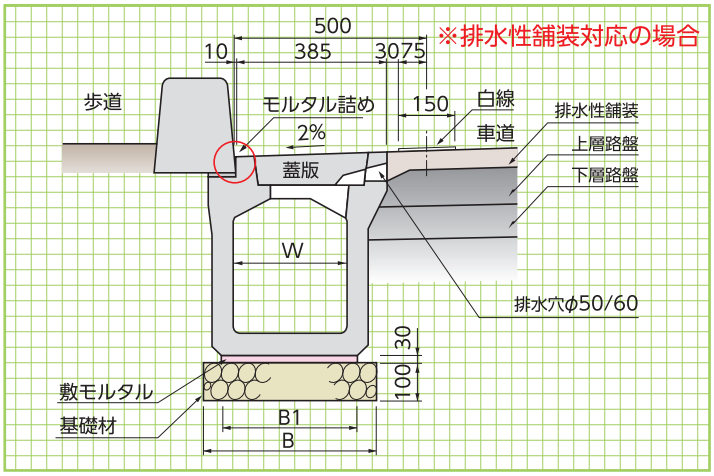

■標準敷設材料表

(10m当り)

呼　称	側溝本体 (本)	蓋　版 (枚)	寸　法(mm)		本　体　部		
			B	B_1	基礎材 (m^2)	敷モルタル (m^3)	目地モルタル (m^3)
300×300	4	12 蓋版…10枚 FRC集水蓋…2枚	550	350	5.50	0.105	0.0016
300×400	4		560	360	5.60	0.108	0.0020
300×500	4		580	380	5.80	0.114	0.0023
400×400	4	12 蓋版…10枚 FRC集水蓋…2 枚	680	480	6.80	0.144	0.0021
400×500	4		680	480	6.80	0.144	0.0025
400×600	4		680	480	6.80	0.144	0.0028
500×500	4	同上	790	590	7.90	0.177	0.0022

※集水蓋の数量は発注者にご確認ください。

〈街路型自由勾配側溝側溝〉(縦断用)(T-25)

可変型
(縦断用)

形状・寸法
重量表

■断面図(W=300、400)

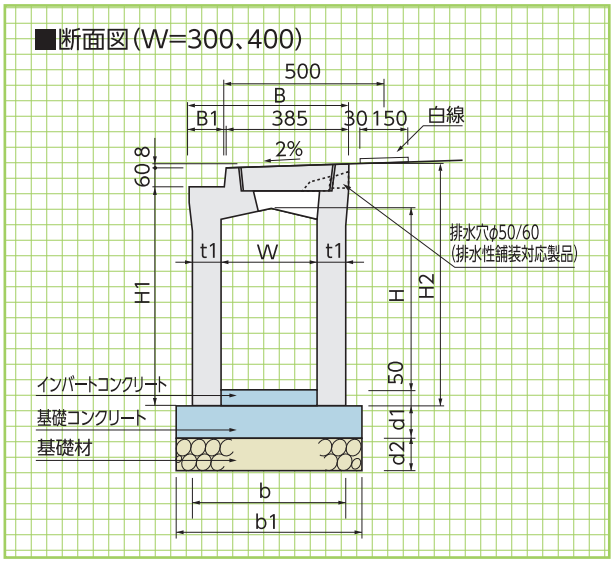

■断面図(W=500、600)

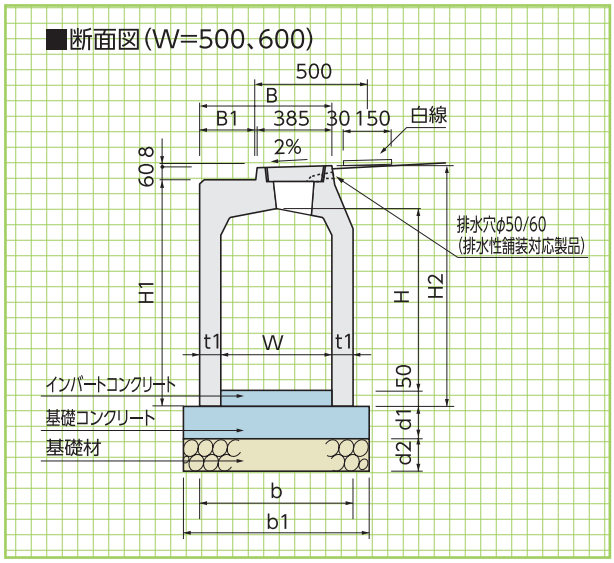

※プレキャスト基礎版も使用できます。

■寸法・重量表

呼　称	寸　法(mm)												参考重量(kg)	基　礎　工(10m当り)		
	W	H	H_1	H_2	B	B_1	t_1	b	b1	d_1	d_2	L		基礎材(m^2)	基礎コンクリート(m^3)	基礎型枠(m^2)
300× 300	300	355	465	533	475	85	75	450	550	50	100	2500	601	5.50	0.28	1.00
300× 400	300	455	565	633	475	85	75	450	550	50	100	2500	691	5.50	0.28	1.00
300× 500	300	555	665	733	475	85	75	450	550	50	100	2500	781	5.50	0.28	1.00
300× 600	300	655	765	833	475	85	75	450	550	50	100	2500	871	5.50	0.28	1.00
300× 700	300	755	865	933	475	85	75	450	550	50	100	2500	961	5.50	0.28	1.00
300× 800	300	855	965	1033	475	85	75	450	550	50	100	2500	1051	5.50	0.28	1.00
300× 900	300	955	1065	1133	475	85	75	450	550	50	100	2500	1141	5.50	0.28	1.00
300×1000	300	1055	1165	1233	475	85	75	450	550	50	100	2500	1231	5.50	0.28	1.00
300×1100	300	1155	1265	1333	475	85	75	450	550	50	100	2500	1321	5.50	0.28	1.00
300×1200	300	1255	1365	1433	475	85	75	450	550	50	100	2500	1411	5.50	0.28	1.10
400× 400	400	460	590	658	580	190	80	560	660	70	100	2500	827	6.60	0.46	1.40
400× 500	400	560	690	758	580	190	80	560	660	70	100	2500	923	6.60	0.46	1.40
400× 600	400	660	790	858	580	190	80	560	660	70	100	2500	1019	6.60	0.46	1.40
400× 700	400	760	890	958	580	190	80	560	660	70	100	2500	1115	6.60	0.46	1.40
400× 800	400	860	990	1058	580	190	80	560	660	70	100	2500	1211	6.60	0.46	1.40
400× 900	400	960	1090	1158	580	190	80	560	660	70	100	2500	1307	6.60	0.46	1.40
400×1000	400	1060	1190	1258	580	190	80	560	660	70	100	2500	1403	6.60	0.46	1.40
400×1100	400	1160	1290	1358	580	190	80	560	660	70	100	2500	1499	6.60	0.46	1.40
400×1200	400	1260	1390	1458	580	190	80	560	660	70	100	2500	1595	6.60	0.46	1.40
500× 500	500	525	690	758	595	205	95	690	790	90	100	2500	1138	7.90	0.71	1.80
500× 600	500	625	790	858	595	205	95	690	790	90	100	2500	1252	7.90	0.71	1.80
500× 700	500	725	890	958	595	205	95	690	790	90	100	2500	1366	7.90	0.71	1.80
500× 800	500	825	990	1058	595	205	95	690	790	90	100	2500	1480	7.90	0.71	1.80
500× 900	500	925	1090	1158	595	205	95	690	790	90	100	2500	1594	7.90	0.71	1.80
500×1000	500	1025	1190	1258	595	205	95	690	790	90	100	2500	1708	7.90	0.71	1.80
500×1100	500	1125	1290	1358	595	205	95	690	790	90	100	2500	1822	7.90	0.71	1.80
500×1200	500	1225	1390	1458	595	205	95	690	790	90	100	2500	1936	7.90	0.71	1.80
500×1300	500	1325	1490	1558	595	205	95	690	790	90	100	2500	2050	7.90	0.71	1.80
500×1400	500	1425	1590	1658	595	205	95	690	790	90	100	2500	2164	7.90	0.71	1.80
600× 600	600	635	805	873	695	305	100	800	900	120	100	2500	1421	9.00	1.08	2.40
600× 700	600	735	905	973	695	305	100	800	900	120	100	2500	1541	9.00	1.08	2.40
600× 800	600	835	1005	1073	695	305	100	800	900	120	100	2500	1661	9.00	1.08	2.40
600× 900	600	935	1105	1173	695	305	100	800	900	120	100	2500	1781	9.00	1.08	2.40
600×1000	600	1035	1205	1273	695	305	100	800	900	120	100	2500	1901	9.00	1.08	2.40
600×1100	600	1135	1305	1373	695	305	100	800	900	120	100	2500	2022	9.00	1.08	2.40
600×1200	600	1235	1405	1473	695	305	100	800	900	120	100	2500	2141	9.00	1.08	2.40
600×1300	600	1335	1505	1573	695	305	100	800	900	120	100	2500	2261	9.00	1.08	2.40
600×1400	600	1435	1605	1673	695	305	100	800	900	120	100	2500	2381	9.00	1.08	2.40
600×1500	600	1535	1705	1773	695	305	100	800	900	120	100	2500	2501	9.00	1.08	2.40

〈街路落蓋側溝〉(T-25)

蓋版(T-25) 参考重量=30kg

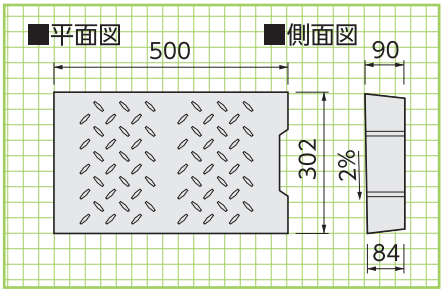

FRC集水蓋 参考重量=25kg

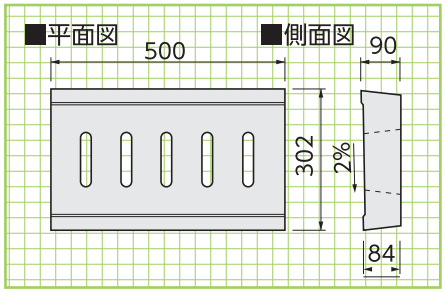

FRC

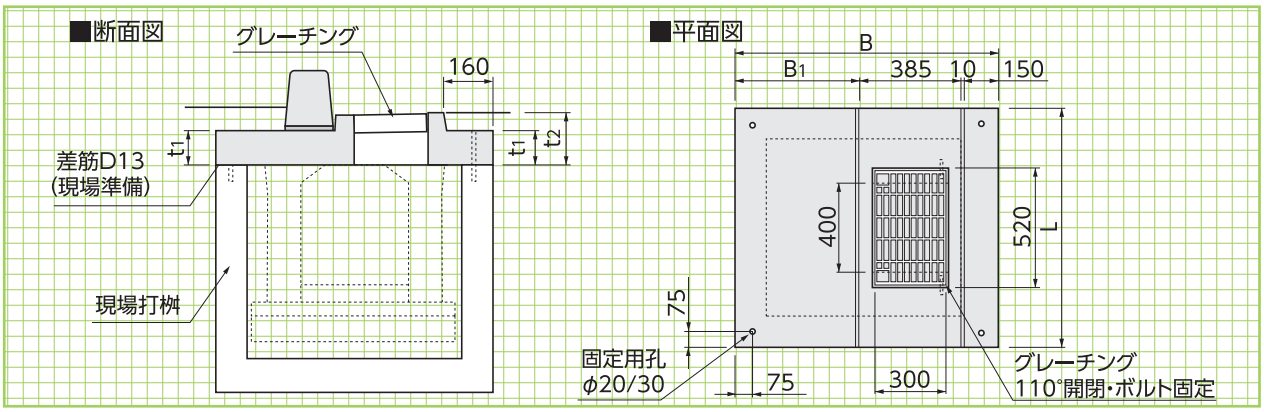

■寸法・重量表

寸法(mm) B	B1	L	t1	t2	参考重量 (kg)
800	255	1000	120	188	235
		1100	120	188	260
		1200	120	188	295
		1300	120	188	320
		1400	120	188	350
		1500	120	188	380
		1600	120	188	410
		1700	120	188	435
		1800	120	188	465
		1900	120	188	495
		2000	120	188	525
900	355	1000	120	188	260
		1100	120	188	295
		1200	120	188	325
		1300	120	188	360
		1400	120	188	390
		1500	120	188	420
		1600	120	188	455
		1700	120	188	485
		1800	120	188	520
		1900	120	188	550
		2000	120	188	585
1000	455	1000	120	188	290
		1100	120	188	325
		1200	120	188	360
		1300	120	188	395
		1400	120	188	430
		1500	120	188	465
		1600	120	188	500
		1700	120	188	535
		1800	120	188	570
		1900	120	188	605
		2000	120	188	640

寸法(mm) B	B1	L	t1	t2	参考重量 (kg)
1100	555	1000	140	208	365
		1100	140	208	410
		1200	140	208	455
		1300	140	208	495
		1400	140	208	540
		1500	140	208	585
		1600	140	208	625
		1700	140	208	665
		1800	140	208	710
		1900	140	208	755
		2000	140	208	795
1200	655	1000	140	208	400
		1100	140	208	445
		1200	140	208	495
		1300	140	208	540
		1400	140	208	585
		1500	140	208	635
		1600	140	208	680
		1700	140	208	725
		1800	140	208	770
		1900	140	208	820
		2000	140	208	865
1300	755	1000	140	208	435
		1100	140	208	485
		1200	140	208	535
		1300	140	208	585
		1400	140	208	635
		1500	140	208	685
		1600	140	208	730
		1700	140	208	780
		1800	140	208	835
		1900	140	208	880
		2000	140	208	930

GRU可変深溝側溝〈可変深溝側溝〉

NEW　DL download　NETIS掲載終了 QS-110016-A

耐荷重は、T-25横断、空港(LTK-0)、防衛輸送機(KC-46)に対応しており、重車両や航空機が頻繁に通行する過酷な交通環境においても、破損や変形を起こさない「耐久性」と、ガタツキやスリップに対する「安全性」を兼ね備えています。

●鋳鉄一体構造によりガタツキ・飛散を防止します。
●側溝本体は梁のないオープン構造で、天版が全面開口となっており、インバートコンクリートの打設が容易です。
●側壁がフラットで転圧が容易です。
●側溝高が深い現場に適しています。

NETIS登録終了技術(QS-110016-A)※グレーチング部分

T-25横断対応イメージ

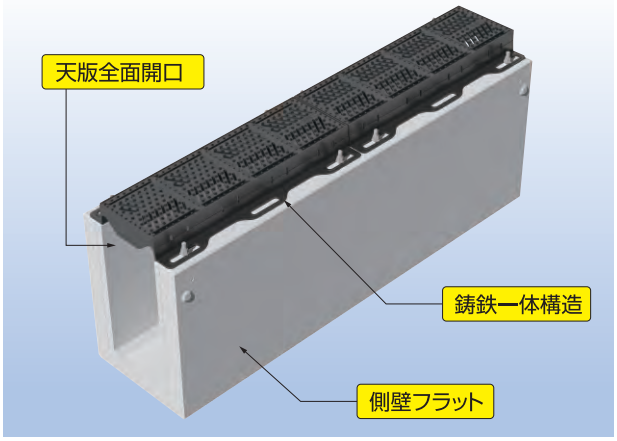

●特長

1.鋳鉄一体構造によるガタツキ・飛散防止
横断側溝用ダクタイル鋳鉄製グレーチングはふたと枠を一体にした鋳鉄一体構造であるため、ガタツキや飛散を起こしません。

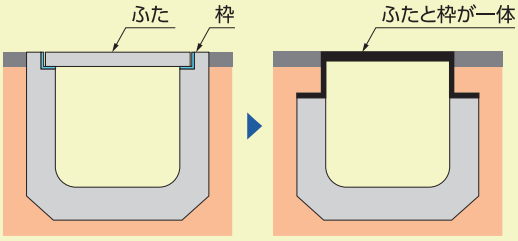

2.スリップ防止(T-25/LTKのみ)
耐スリップ構造は濡れたアスファルト路面と同等の耐スリップ性能を実現しています。

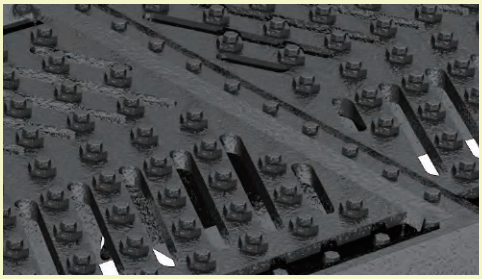

3.安定した集水性能
角度の異なる2方向の集水孔は、設置する向きや道路勾配によって変化する雨水の流入方向に対し、安定した集水性能を発揮します。
従来の自由勾配側溝と比較すると、グレーチングの連続性により排水能力が向上します。

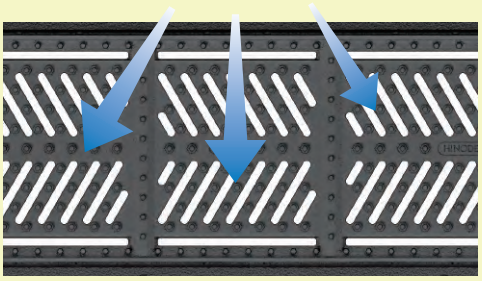

●特長

4.塩害対策
塩害対策として、溶融亜鉛アルミ合金メッキ処理のグレーチングも用意しております。

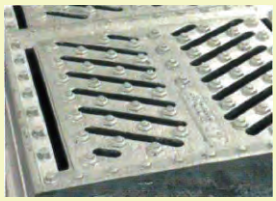

5.はまり込み防止(T-25/LTKのみ)
集水孔は、杖やベビーカーの車輪がはまり込まない幅に設計しており、歩行者の通行にも配慮しています。

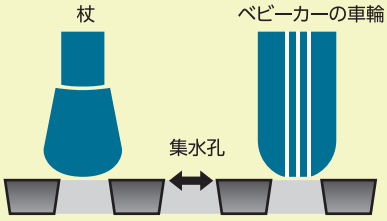

6.本体破損防止
コンクリートが道路表面に露出していないため、転圧作業時や車両通行等によるコンクリート表面の破損の心配がありません。また外リブレス構造のため、転圧性に優れています。

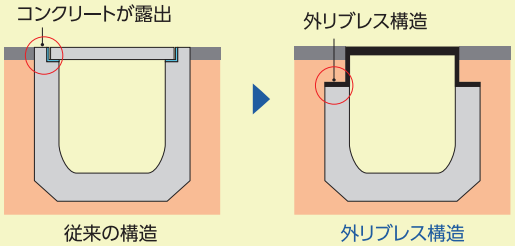

7.本体破損防止
ボルトによる高さ調整が可能なため、周囲の勾配に合わせて段差のない施工が可能で、車両通行時の衝撃を抑制できます。

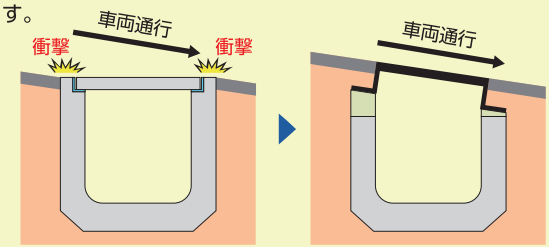

(道路【T-25】)

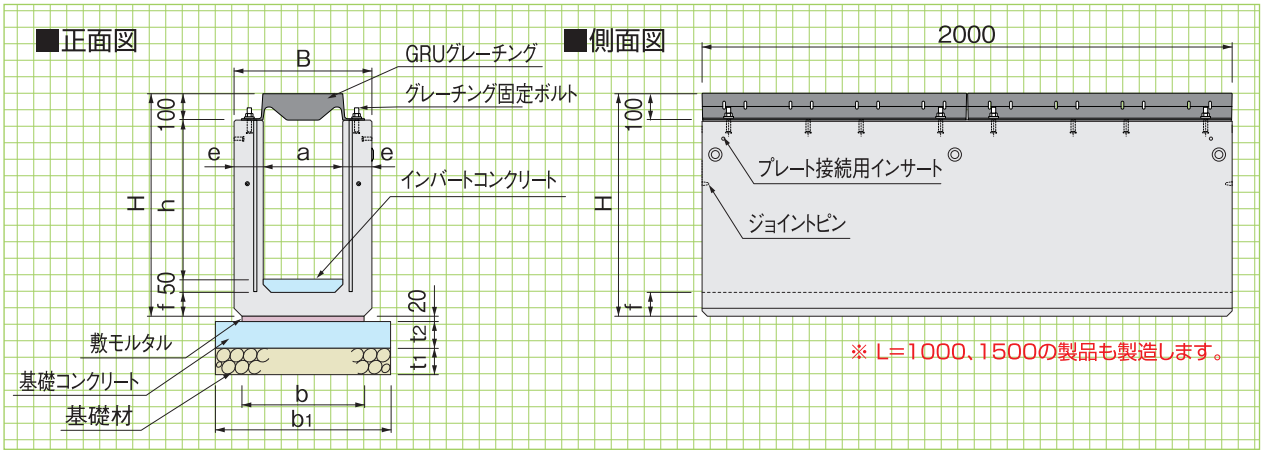

■寸法・重量及び標準敷設材料表

※参考重量は本体のみ(グレーチング除く)の数量です。

呼称 a×h		寸法(mm) B	a	b	b1	h	H	e	f	t1	t2	※参考重量(kg)	基礎工(10m当り) 基礎材(m²)	基礎コンクリート(m³)	基礎型枠(m²)	敷モルタル(m³)
300×	300	520	300	460	660	300	520	110	70	100	100	540	6.60	0.66	2.00	0.09
	400	520	300	460	660	400	620	110	70	100	100	650	6.60	0.66	2.00	0.09
	500	520	300	460	660	500	720	110	70	100	100	760	6.60	0.66	2.00	0.09
	600	520	300	460	660	600	840	110	90	100	100	910	6.60	0.66	2.00	0.09
	700	520	300	460	660	700	940	110	90	100	100	1020	6.60	0.66	2.00	0.09
	800	520	300	460	660	800	1040	110	90	100	100	1120	6.60	0.66	2.00	0.09
	900	520	300	460	660	900	1150	110	100	100	100	1250	6.60	0.66	2.00	0.09
	1000	520	300	460	660	1000	1250	110	100	100	100	1360	6.60	0.66	2.00	0.09
	1100	520	300	460	660	1100	1350	110	100	100	100	1460	6.60	0.66	2.00	0.09
	1200	520	300	460	660	1200	1450	110	100	100	100	1570	6.60	0.66	2.00	0.09
400×	400	630	400	550	750	400	630	115	80	100	100	740	7.50	0.75	2.00	0.11
	500	630	400	550	750	500	730	115	80	100	100	850	7.50	0.75	2.00	0.11
	600	630	400	550	750	600	830	115	80	100	100	960	7.50	0.75	2.00	0.11
	700	630	400	550	750	700	940	115	90	100	100	1100	7.50	0.75	2.00	0.11
	800	630	400	550	750	800	1040	115	90	100	100	1210	7.50	0.75	2.00	0.11
	900	630	400	550	750	900	1140	115	90	100	100	1320	7.50	0.75	2.00	0.11
	1000	630	400	550	750	1000	1250	115	100	100	100	1460	7.50	0.75	2.00	0.11
	1100	630	400	550	750	1100	1350	115	100	100	100	1570	7.50	0.75	2.00	0.11
	1200	630	400	550	750	1200	1450	115	100	100	100	1680	7.50	0.75	2.00	0.11
	1300	630	400	550	750	1300	1550	115	100	100	100	1790	7.50	0.75	2.00	0.11
500×	500	750	500	650	850	500	740	125	90	150	150	980	8.50	1.28	3.00	0.13
	600	750	500	650	850	600	840	125	90	150	150	1100	8.50	1.28	3.00	0.13
	700	750	500	650	850	700	940	125	90	150	150	1220	8.50	1.28	3.00	0.13
	800	750	500	650	850	800	1050	125	100	150	150	1370	8.50	1.28	3.00	0.13
	900	750	500	650	850	900	1150	125	100	150	150	1490	8.50	1.28	3.00	0.13
	1000	750	500	650	850	1000	1250	125	100	150	150	1610	8.50	1.28	3.00	0.13
	1100	750	500	650	850	1100	1350	125	100	150	150	1730	8.50	1.28	3.00	0.13
	1200	750	500	650	850	1200	1450	125	100	150	150	1850	8.50	1.28	3.00	0.13
	1300	750	500	650	850	1300	1550	125	100	150	150	1970	8.50	1.28	3.00	0.13
	1400	750	500	650	850	1400	1650	125	100	150	150	2090	8.50	1.28	3.00	0.13
600×	600	860	600	760	960	600	850	130	100	150	150	1220	9.60	1.44	3.00	0.15
	700	860	600	760	960	700	950	130	100	150	150	1340	9.60	1.44	3.00	0.15
	800	860	600	760	960	800	1050	130	100	150	150	1470	9.60	1.44	3.00	0.15
	900	860	600	760	960	900	1150	130	100	150	150	1590	9.60	1.44	3.00	0.15
	1000	860	600	760	960	1000	1250	130	100	150	150	1720	9.60	1.44	3.00	0.15
	1100	860	600	760	960	1100	1350	130	100	150	150	1840	9.60	1.44	3.00	0.15
	1200	860	600	760	960	1200	1460	130	110	150	150	2010	9.60	1.44	3.00	0.15
	1300	860	600	760	960	1300	1560	130	110	150	150	2130	9.60	1.44	3.00	0.15
	1400	860	600	760	960	1400	1660	130	110	150	150	2260	9.60	1.44	3.00	0.15
	1500	860	600	760	960	1500	1760	130	110	150	150	2380	9.60	1.44	3.00	0.15

(空港【T-25/LTK-0】)

基本形状図

形状・寸法
重量表

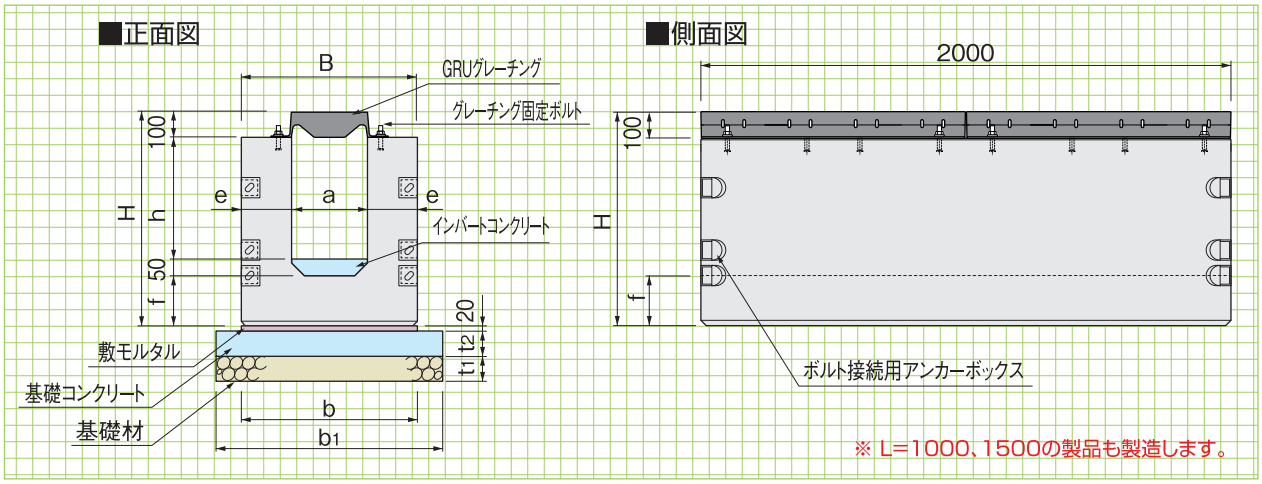

■寸法・重量及び標準敷設材料表

※参考重量は本体のみ(グレーチング除く)の数量です。

呼称 a×h		寸法(mm) B	a	b	b1	h	H	e	f	t1	t2	※参考重量(kg)	基礎工(10m当り) 基礎材(m²)	基礎コンクリート(m³)	基礎型枠(m²)	敷モルタル(m³)
300×	300	700	300	700	900	300	650	200	200	100	100	1350	9.00	0.90	2.00	0.14
	400	700	300	700	900	400	750	200	200	100	100	1540	9.00	0.90	2.00	0.14
	500	700	300	700	900	500	850	200	200	100	100	1740	9.00	0.90	2.00	0.14
	600	700	300	700	900	600	950	200	200	100	100	1930	9.00	0.90	2.00	0.14
	700	700	300	700	900	700	1050	200	200	100	100	2120	9.00	0.90	2.00	0.14
	800	700	300	700	900	800	1150	200	200	100	100	2310	9.00	0.90	2.00	0.14
	900	700	300	700	900	900	1250	200	200	100	100	2500	9.00	0.90	2.00	0.14
	1000	700	300	700	900	1000	1350	200	200	100	100	2700	9.00	0.90	2.00	0.14
	1100	700	300	700	900	1100	1450	200	200	100	100	2890	9.00	0.90	2.00	0.14
400×	400	800	400	800	1000	400	750	200	200	100	100	1640	10.00	1.00	2.00	0.16
	500	800	400	800	1000	500	850	200	200	100	100	1830	10.00	1.00	2.00	0.16
	600	800	400	800	1000	600	950	200	200	100	100	2020	10.00	1.00	2.00	0.16
	700	800	400	800	1000	700	1050	200	200	100	100	2220	10.00	1.00	2.00	0.16
	800	800	400	800	1000	800	1150	200	200	100	100	2410	10.00	1.00	2.00	0.16
	900	800	400	800	1000	900	1250	200	200	100	100	2600	10.00	1.00	2.00	0.16
	1000	800	400	800	1000	1000	1350	200	200	100	100	2790	10.00	1.00	2.00	0.16
	1100	800	400	800	1000	1100	1450	200	200	100	100	2980	10.00	1.00	2.00	0.16
	1200	800	400	800	1000	1200	1550	200	200	100	100	3180	10.00	1.00	2.00	0.16
500×	500	900	500	900	1100	500	850	200	200	150	100	1930	11.00	1.10	2.00	0.18
	600	900	500	900	1100	600	950	200	200	150	100	2120	11.00	1.10	2.00	0.18
	700	900	500	900	1100	700	1050	200	200	150	100	2310	11.00	1.10	2.00	0.18
	800	900	500	900	1100	800	1150	200	200	150	100	2500	11.00	1.10	2.00	0.18
	900	900	500	900	1100	900	1250	200	200	150	100	2700	11.00	1.10	2.00	0.18
	1000	900	500	900	1100	1000	1350	200	200	150	100	2890	11.00	1.10	2.00	0.18
	1100	900	500	900	1100	1100	1450	200	200	150	100	3080	11.00	1.10	2.00	0.18
	1200	900	500	900	1100	1200	1550	200	200	150	100	3270	11.00	1.10	2.00	0.18
	1300	900	500	900	1100	1300	1650	200	200	150	100	3460	11.00	1.10	2.00	0.18
	1400	900	500	900	1100	1400	1750	200	200	150	100	3660	11.00	1.10	2.00	0.18
600×	600	1000	600	1000	1200	600	950	200	200	150	100	2250	12.00	1.20	2.00	0.20
	700	1000	600	1000	1200	700	1050	200	200	150	100	2440	12.00	1.20	2.00	0.20
	800	1000	600	1000	1200	800	1150	200	200	150	100	2640	12.00	1.20	2.00	0.20
	900	1000	600	1000	1200	900	1250	200	200	150	100	2830	12.00	1.20	2.00	0.20
	1000	1000	600	1000	1200	1000	1350	200	200	150	100	3020	12.00	1.20	2.00	0.20
	1100	1000	600	1000	1200	1100	1450	200	200	150	100	3210	12.00	1.20	2.00	0.20
	1200	1000	600	1000	1200	1200	1550	200	200	150	100	3400	12.00	1.20	2.00	0.20
	1300	1000	600	1000	1200	1300	1650	200	200	150	100	3600	12.00	1.20	2.00	0.20
	1400	1000	600	1000	1200	1400	1750	200	200	150	100	3790	12.00	1.20	2.00	0.20
	1500	1000	600	1000	1200	1500	1850	200	200	150	100	3980	12.00	1.20	2.00	0.20

（防衛【KC-46】）

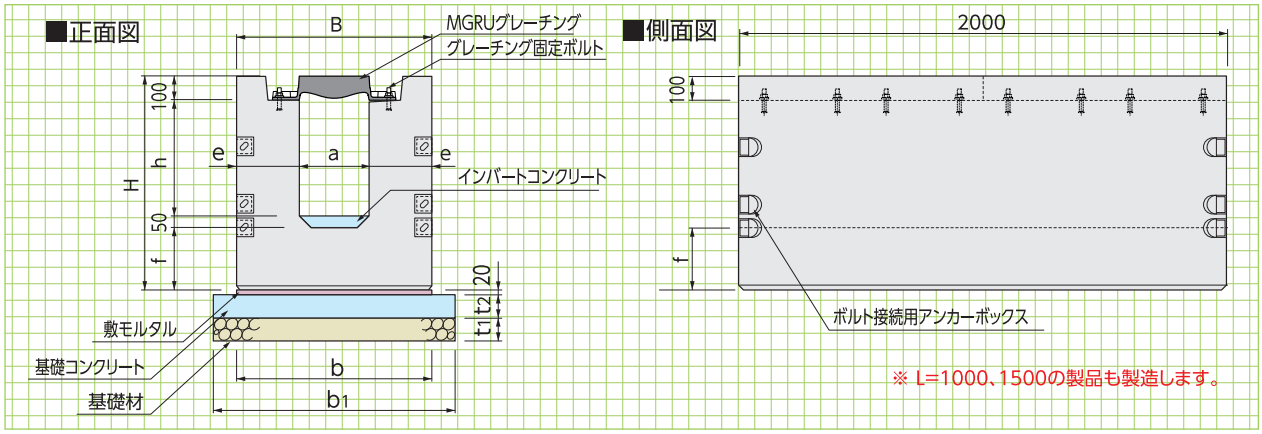

■寸法・重量及び標準敷設材料表

※参考重量は本体のみ（グレーチング除く）の数量です。

呼称 a×h	寸法(mm) B	a	b	b1	h	H	e	f	t1	t2	※参考重量 (kg)	基礎工(10m当り) 基礎材 (m^2)	基礎コンクリート (m^3)	基礎型枠 (m^2)	敷モルタル (m^3)
300× 300	840	300	840	1040	300	720	270	270	100	100	2130	10.40	1.04	2.00	0.17
400	840	300	840	1040	400	820	270	270	100	100	2390	10.40	1.04	2.00	0.17
500	840	300	840	1040	500	920	270	270	100	100	2650	10.40	1.04	2.00	0.17
600	840	300	840	1040	600	1020	270	270	100	100	2910	10.40	1.04	2.00	0.17
700	840	300	840	1040	700	1120	270	270	100	100	3170	10.40	1.04	2.00	0.17
800	840	300	840	1040	800	1220	270	270	100	100	3420	10.40	1.04	2.00	0.17
900	840	300	840	1040	900	1320	270	270	100	100	3680	10.40	1.04	2.00	0.17
1000	840	300	840	1040	1000	1420	270	270	100	100	3940	10.40	1.04	2.00	0.17
1100	840	300	840	1040	1100	1520	270	270	100	100	4200	10.40	1.04	2.00	0.17
400× 400	940	400	940	1140	400	820	270	270	100	100	2520	11.40	1.14	2.00	0.19
500	940	400	940	1140	500	920	270	270	100	100	2780	11.40	1.14	2.00	0.19
600	940	400	940	1140	600	1020	270	270	100	100	3040	11.40	1.14	2.00	0.19
700	940	400	940	1140	700	1120	270	270	100	100	3300	11.40	1.14	2.00	0.19
800	940	400	940	1140	800	1220	270	270	100	100	3550	11.40	1.14	2.00	0.19
900	940	400	940	1140	900	1320	270	270	100	100	3810	11.40	1.14	2.00	0.19
1000	940	400	940	1140	1000	1420	270	270	100	100	4070	11.40	1.14	2.00	0.19
1100	940	400	940	1140	1100	1520	270	270	100	100	4330	11.40	1.14	2.00	0.19
1200	940	400	940	1140	1200	1620	270	270	100	100	4590	11.40	1.14	2.00	0.19
500× 500	1040	500	1040	1240	500	920	270	270	150	100	2910	12.40	1.24	2.00	0.21
600	1040	500	1040	1240	600	1020	270	270	150	100	3170	12.40	1.24	2.00	0.21
700	1040	500	1040	1240	700	1120	270	270	150	100	3420	12.40	1.24	2.00	0.21
800	1040	500	1040	1240	800	1220	270	270	150	100	3680	12.40	1.24	2.00	0.21
900	1040	500	1040	1240	900	1320	270	270	150	100	3940	12.40	1.24	2.00	0.21
1000	1040	500	1040	1240	1000	1420	270	270	150	100	4200	12.40	1.24	2.00	0.21
1100	1040	500	1040	1240	1100	1520	270	270	150	100	4460	12.40	1.24	2.00	0.21
1200	1040	500	1040	1240	1200	1620	270	270	150	100	4720	12.40	1.24	2.00	0.21
1300	1040	500	1040	1240	1300	1720	270	270	150	100	4980	12.40	1.24	2.00	0.21
1400	1040	500	1040	1240	1400	1820	270	270	150	100	5240	12.40	1.24	2.00	0.21
600× 600	1140	600	1140	1340	600	1020	270	270	150	100	3330	13.40	1.34	2.00	0.23
700	1140	600	1140	1340	700	1120	270	270	150	100	3590	13.40	1.34	2.00	0.23
800	1140	600	1140	1340	800	1220	270	270	150	100	3850	13.40	1.34	2.00	0.23
900	1140	600	1140	1340	900	1320	270	270	150	100	4110	13.40	1.34	2.00	0.23
1000	1140	600	1140	1340	1000	1420	270	270	150	100	4370	13.40	1.34	2.00	0.23
1100	1140	600	1140	1340	1100	1520	270	270	150	100	4630	13.40	1.34	2.00	0.23
1200	1140	600	1140	1340	1200	1620	270	270	150	100	4890	13.40	1.34	2.00	0.23
1300	1140	600	1140	1340	1300	1720	270	270	150	100	5150	13.40	1.34	2.00	0.23
1400	1140	600	1140	1340	1400	1820	270	270	150	100	5400	13.40	1.34	2.00	0.23
1500	1140	600	1140	1340	1500	1920	270	270	150	100	5660	13.40	1.34	2.00	0.23

AS型桝・PU型桝〈外フラット型桝〉

AS型桝(可変側溝用)

外側がフラットになっているので側溝の取り付けが容易です。

基本形状図

形状・寸法
重量表

本　体

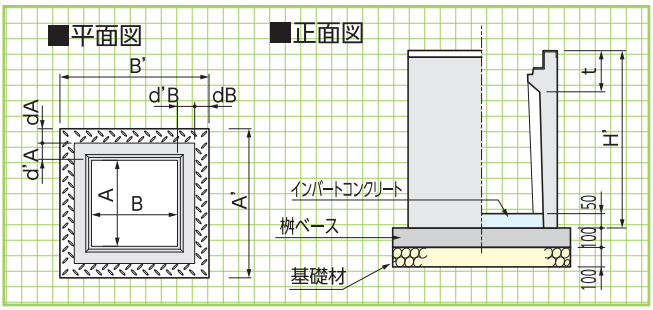

専用グレーチング

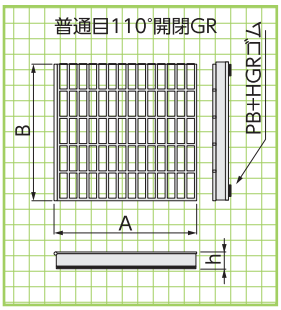

※400×800, 500×1000と600×600以上のグレーチングは2枚割れとします。
※専用グレーチングは110°開閉とボルト固定を用意しております。
※深さ800以上は、ステップの取付が可能です。

■寸法・重量表　正方形　長方形

※重量は本体プラス受け枠(グレーチングは含みません)

呼　称	本　体											グレーチング				基礎工(1箇所当り)	
	寸　法(mm)										※参考重量	寸　法(mm)			参考重量	基礎材	インバートコンクリート
	A	A'	B	B'	dA	dB	d'A	d'B	t	H'	(kg)	A	B	h	(kg)	(m²)	(m³)
300× 300× 400	300	500	300	500	50	50	50	50	140	460	137	385	390	59.5	10.1	0.38	0.02
300× 300× 500	300	500	300	500	50	50	50	50	140	560	162	385	390	59.5	10.1	0.38	0.02
300× 300× 600	300	500	300	500	50	50	50	50	140	660	196	385	390	59.5	10.1	0.38	0.02
300× 300× 700	300	500	300	500	50	50	50	50	140	760	221	385	390	59.5	10.1	0.38	0.02
300× 300× 800	300	500	300	500	50	50	50	50	140	860	245	385	390	59.5	10.1	0.38	0.02
300× 300× 900	300	500	300	500	50	50	50	50	140	960	269	385	390	59.5	10.1	0.38	0.02
300× 300×1000	300	500	300	500	50	50	50	50	140	1060	293	385	390	59.5	10.1	0.38	0.02
300× 300×1200	300	500	300	500	50	50	50	50	140	1260	353	385	390	59.5	10.1	0.38	0.02
300× 300×1400	300	500	300	500	50	50	50	50	140	1460	400	385	390	59.5	10.1	0.38	0.02
300× 600× 400	300	500	600	830	50	60	50	55	150	460	170	701	386	59.5	18.2	0.58	0.02
300× 600× 500	300	500	600	830	50	60	50	55	150	560	198	701	386	59.5	18.2	0.58	0.02
300× 600× 600	300	500	600	830	50	60	50	55	150	660	247	701	386	59.5	18.2	0.58	0.02
300× 600× 700	300	500	600	830	50	60	50	55	150	760	276	701	386	59.5	18.2	0.58	0.02
300× 600× 800	300	500	600	830	50	60	50	55	150	860	304	701	386	59.5	18.2	0.58	0.02
300× 600× 900	300	500	600	830	50	60	50	55	150	960	332	701	386	59.5	18.2	0.58	0.02
300× 600×1000	300	500	600	830	50	60	50	55	150	1060	360	701	386	59.5	18.2	0.58	0.02
300× 600×1200	300	500	600	830	50	60	50	55	150	1260	402	701	386	59.5	18.2	0.58	0.02
300× 600×1400	300	500	600	830	50	60	50	55	150	1460	451	701	386	59.5	18.2	0.58	0.02
400× 400× 500	400	610	400	610	55	55	50	50	150	565	208	485	492	64.0	16.8	0.53	0.02
400× 400× 600	400	610	400	610	55	55	50	50	150	665	250	485	492	64.0	16.8	0.53	0.02
400× 400× 800	400	610	400	610	55	55	50	50	150	865	312	485	492	64.0	16.8	0.53	0.02
400× 400×1000	400	610	400	610	55	55	50	50	150	1065	371	485	492	64.0	16.8	0.53	0.02
400× 400×1200	400	610	400	610	55	55	50	50	150	1265	445	485	492	64.0	16.8	0.53	0.02
400× 400×1500	400	610	400	610	55	55	50	50	150	1565	535	485	492	64.0	16.8	0.53	0.02
400× 500× 600	400	610	500	720	55	55	50	55	150	665	279	600	484	64.0	20.4	0.58	0.02
400× 500× 800	400	610	500	720	55	55	50	55	150	865	348	600	484	64.0	20.4	0.58	0.02
400× 500×1000	400	610	500	720	55	55	50	55	150	1065	415	600	484	64.0	20.4	0.58	0.02
400× 500×1200	400	610	500	720	55	55	50	55	150	1265	492	600	484	64.0	20.4	0.58	0.02
400× 500×1500	400	610	500	720	55	55	50	55	150	1565	590	600	484	64.0	20.4	0.58	0.02
400× 600× 600	400	610	600	830	55	60	50	55	150	665	308	700	484	64.0	23.8	0.66	0.04
400× 600× 800	400	610	600	830	55	60	50	55	150	865	386	700	484	64.0	23.8	0.66	0.04
400× 600×1000	400	610	600	830	55	60	50	55	150	1065	464	700	484	64.0	23.8	0.66	0.04
400× 600×1200	400	610	600	830	55	60	50	55	150	1265	539	700	484	64.0	23.8	0.66	0.04
400× 600×1500	400	610	600	830	55	60	50	55	150	1565	646	700	484	64.0	23.8	0.66	0.04
400× 800× 600	400	610	800	1080	45	75	60	65	150	665	410	450	510	64.0	34.0	0.84	0.04
400× 800× 800	400	610	800	1080	45	75	60	65	150	865	517	450	510	64.0	34.0	0.84	0.04
400× 800×1000	400	610	800	1080	45	75	60	65	150	1065	622	450	510	64.0	34.0	0.84	0.04
400× 800×1200	400	610	800	1080	45	75	60	65	150	1265	722	450	510	64.0	34.0	0.84	0.04
400× 800×1400	400	610	800	1080	45	75	60	65	150	1465	820	450	510	64.0	34.0	0.84	0.04
400× 800×1600	400	610	800	1080	45	75	60	65	150	1665	916	450	510	64.0	34.0	0.84	0.04

基本形状図
形状・寸法
重量表

■寸法・重量表　正方形　長方形

※重量は本体プラス受け枠(グレーチングは含みません)

呼　称	本　体											グレーチング				基礎工(1箇所当り)	
	寸　法(mm)										※参考重量	寸　法(mm)			参考重量	基礎材	インバート
	A	A'	B	B'	dA	dB	d'A	d'B	t	H'	(kg)	A	B	h	(kg)	(m²)	コンクリート(m³)
500× 500× 600	500	720	500	720	55	55	55	55	175	675	314	595	602	75.0	28.8	0.72	0.04
500× 500× 800	500	720	500	720	55	55	55	55	175	875	405	595	602	75.0	28.8	0.72	0.04
500× 500×1000	500	720	500	720	55	55	55	55	175	1075	484	595	602	75.0	28.8	0.72	0.04
500× 500×1200	500	720	500	720	55	55	55	55	175	1275	556	595	602	75.0	28.8	0.72	0.04
500× 500×1400	500	720	500	720	55	55	55	55	175	1475	628	595	602	75.0	28.8	0.72	0.04
500× 500×1700	500	720	500	720	55	55	55	55	175	1775	733	595	602	75.0	28.8	0.72	0.04
500× 600× 800	500	720	600	830	55	60	55	55	175	875	432	702	596	75.0	33.5	0.76	0.04
500× 600×1000	500	720	600	830	55	60	55	55	175	1075	521	702	596	75.0	33.5	0.76	0.04
500× 600×1200	500	720	600	830	55	60	55	55	175	1275	604	702	596	75.0	33.5	0.76	0.04
500× 600×1400	500	720	600	830	55	60	55	55	175	1475	684	702	596	75.0	33.5	0.76	0.04
500× 600×1700	500	720	600	830	55	60	55	55	175	1775	798	702	596	75.0	33.5	0.76	0.04
500×1000× 600	500	720	1000	1300	50	80	60	70	175	675	536	554	610	75.0	52.2	1.15	0.05
500×1000× 800	500	720	1000	1300	50	80	60	70	175	875	672	554	610	75.0	52.2	1.15	0.05
500×1000×1000	500	720	1000	1300	50	80	60	70	175	1075	803	554	610	75.0	52.2	1.15	0.05
500×1000×1200	500	720	1000	1300	50	80	60	70	175	1275	930	554	610	75.0	52.2	1.15	0.05
500×1000×1400	500	720	1000	1300	50	80	60	70	175	1475	1050	554	610	75.0	52.2	1.15	0.05
500×1000×1600	500	720	1000	1300	50	80	60	70	175	1675	1168	554	610	75.0	52.2	1.15	0.05
600× 600× 800	600	830	600	830	60	60	55	55	200	885	491	346	702	85.0	38.2	0.86	0.06
600× 600×1000	600	830	600	830	60	60	55	55	200	1085	583	346	702	85.0	38.2	0.86	0.06
600× 600×1200	600	830	600	830	60	60	55	55	200	1285	669	346	702	85.0	38.2	0.86	0.06
600× 600×1400	600	830	600	830	60	60	55	55	200	1485	755	346	702	85.0	38.2	0.86	0.06
600× 600×1600	600	830	600	830	60	60	55	55	200	1685	850	346	702	85.0	38.2	0.86	0.06
600× 600×1800	600	830	600	830	60	60	55	55	200	1885	932	346	702	85.0	38.2	0.86	0.06
600× 700× 800	600	830	700	970	60	70	55	65	255	885	613	404	702	85.0	44.6	1.00	0.06
600× 700×1000	600	830	700	970	60	70	55	65	255	1085	730	404	702	85.0	44.6	1.00	0.06
600× 700×1200	600	830	700	970	60	70	55	65	255	1285	840	404	702	85.0	44.6	1.00	0.06
600× 700×1400	600	830	700	970	60	70	55	65	255	1485	950	404	702	85.0	44.6	1.00	0.06
600× 700×1600	600	830	700	970	60	70	55	65	255	1685	1051	404	702	85.0	44.6	1.00	0.06
600× 700×1800	600	830	700	970	60	70	55	65	255	1885	1154	404	702	85.0	44.6	1.00	0.06
700× 700×1000	700	970	700	970	70	70	65	65	255	1085	946	398	819	85.0	53.2	1.14	0.06
700× 700×1250	700	970	700	970	70	70	65	65	255	1335	1139	398	819	85.0	53.2	1.14	0.06
700× 700×1500	700	970	700	970	70	70	65	65	255	1585	1324	398	819	85.0	53.2	1.14	0.06
700× 700×1750	700	970	700	970	70	70	65	65	255	1835	1511	398	819	85.0	53.2	1.14	0.06
700× 700×2000	700	970	700	970	70	70	65	65	255	2085	1685	398	819	85.0	53.2	1.14	0.06
800× 800×1000	800	1080	800	1080	75	75	65	65	270	1100	1125	450	922	100.0	66.4	1.39	0.07
800× 800×1250	800	1080	800	1080	75	75	65	65	270	1350	1353	450	922	100.0	66.4	1.39	0.07
800× 800×1500	800	1080	800	1080	75	75	65	65	270	1600	1580	450	922	100.0	66.4	1.39	0.07
800× 800×1750	800	1080	800	1080	75	75	65	65	270	1850	1794	450	922	100.0	66.4	1.39	0.07
800× 800×2000	800	1080	800	1080	75	75	65	65	270	2100	2001	450	922	100.0	66.4	1.39	0.07
800× 800×2200	800	1080	800	1080	75	75	65	65	270	2300	2076	450	922	100.0	66.4	1.39	0.07
800×1000×1000	800	1080	1000	1300	75	80	65	70	310	1100	1303	555	922	100.0	94.0	1.65	0.08
800×1000×1250	800	1080	1000	1300	75	80	65	70	310	1350	1567	555	922	100.0	94.0	1.65	0.08
800×1000×1500	800	1080	1000	1300	75	80	65	70	310	1600	1819	555	922	100.0	94.0	1.65	0.08
800×1000×1750	800	1080	1000	1300	75	80	65	70	310	1850	2070	555	922	100.0	94.0	1.65	0.08
800×1000×2000	800	1080	1000	1300	75	80	65	70	310	2100	2306	555	922	100.0	94.0	1.65	0.08
800×1000×2250	800	1080	1000	1300	75	80	65	70	310	2350	2537	555	922	100.0	94.0	1.65	0.08
900× 900×1000	900	1190	900	1190	75	75	70	70	305	1110	1331	505	1030	110.0	99.0	1.66	0.08
900× 900×1250	900	1190	900	1190	75	75	70	70	305	1360	1595	505	1030	110.0	99.0	1.66	0.08
900× 900×1500	900	1190	900	1190	75	75	70	70	305	1610	1851	505	1030	110.0	99.0	1.66	0.08
900× 900×1750	900	1190	900	1190	75	75	70	70	305	1860	2100	505	1030	110.0	99.0	1.66	0.08
900× 900×2000	900	1190	900	1190	75	75	70	70	305	2110	2331	505	1030	110.0	99.0	1.66	0.08
900× 900×2200	900	1190	900	1190	75	75	70	70	305	2310	2521	505	1030	110.0	99.0	1.66	0.08
1000×1000×1000	1000	1300	1000	1300	80	80	70	70	330	1135	1514	555	1132	134.5	200.8	1.96	0.09
1000×1000×1250	1000	1300	1000	1300	80	80	70	70	330	1385	1813	555	1132	134.5	200.8	1.96	0.09
1000×1000×1500	1000	1300	1000	1300	80	80	70	70	330	1635	2095	555	1132	134.5	200.8	1.96	0.09
1000×1000×1750	1000	1300	1000	1300	80	80	70	70	330	1885	2375	555	1132	134.5	200.8	1.96	0.09
1000×1000×2000	1000	1300	1000	1300	80	80	70	70	330	2135	2646	555	1132	134.5	200.8	1.96	0.09
1000×1000×2400	1000	1300	1000	1300	80	80	70	70	330	2535	3059	555	1132	134.5	200.8	1.96	0.09

PU型桝(U形側溝用)

外側がフラットになっているので側溝の取り付けが容易です。

基本形状図

形状・寸法
重量表

本　体

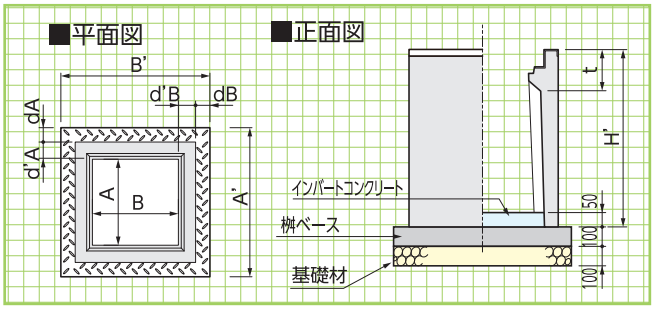

専用グレーチング

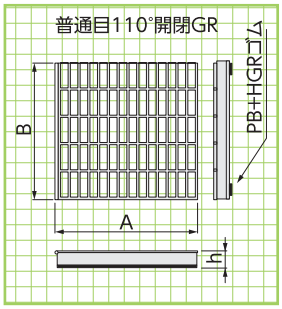

※専用グレーチングは110°開閉とボルト固定を用意しております。

■寸法・重量表　正方形　長方形

※重量は本体プラス受け枠(グレーチングは含みません)

呼　称	本　体											グレーチング				基礎工(1箇所当り)	
	寸　法(mm)										※参考重量	寸　法(mm)			参考重量	基礎材	インバートコンクリート
	A	A'	B	B'	dA	dB	d'A	d'B	t	H'	(kg)	A	B	h	(kg)	(m²)	(m³)
250×250S	250	460	250	460	45	45	60	60	130	450	106	354	362	53.5	8.5	0.38	0.01
250×250A	250	460	250	460	45	45	60	60	130	550	130	354	362	53.5	8.5	0.38	0.01
250×250B	250	460	250	460	45	45	60	60	130	700	161	354	362	53.5	8.5	0.38	0.01
250×250C	250	460	250	460	45	45	60	60	130	800	181	354	362	53.5	8.5	0.38	0.01
250×250D	250	460	250	460	45	45	60	60	149	900	232	354	362	53.5	8.5	0.38	0.01
250×250E	250	460	250	460	45	45	60	60	149	1100	277	354	362	53.5	8.5	0.38	0.01
250×500S	250	460	500	710	45	45	60	60	130	450	139	605	352	53.5	14.3	0.45	0.02
250×500A	250	460	500	710	45	45	60	60	130	550	159	605	352	53.5	14.3	0.45	0.02
250×500B	250	460	500	710	45	45	60	60	130	700	196	605	352	53.5	14.3	0.45	0.02
250×500C	250	460	500	710	45	45	60	60	130	800	221	605	352	53.5	14.3	0.45	0.02
250×500D	250	460	500	710	45	45	60	60	150	900	301	605	352	53.5	14.3	0.45	0.02
250×500E	250	460	500	710	45	45	60	60	150	1100	358	605	352	53.5	14.3	0.45	0.02
300×300S	300	520	300	520	50	50	60	60	135	500	136	404	412	59.5	11.1	0.38	0.02
300×300A	300	520	300	520	50	50	60	60	135	600	164	404	412	59.5	11.1	0.38	0.02
300×300B	300	520	300	520	50	50	60	60	135	700	187	404	412	59.5	11.1	0.38	0.02
300×300C	300	520	300	520	50	50	60	60	135	800	211	404	412	59.5	11.1	0.38	0.02
300×300D	300	520	300	520	50	50	60	60	155	1000	308	404	412	59.5	11.1	0.38	0.02
300×300E	300	520	300	520	50	50	60	60	155	1200	360	404	412	59.5	11.1	0.38	0.02
300×300F	300	520	300	520	50	50	60	60	155	1400	411	404	412	59.5	11.1	0.38	0.02
300×600S	300	520	600	820	50	50	60	60	135	500	177	713	408	58.0	19.4	0.58	0.03
300×600A	300	520	600	820	50	50	60	60	135	600	205	713	408	58.0	19.4	0.58	0.03
300×600B	300	520	600	820	50	50	60	60	135	700	234	713	408	58.0	19.4	0.58	0.03
300×600C	300	520	600	820	50	50	60	60	135	800	262	713	408	58.0	19.4	0.58	0.03
300×600D	300	520	600	820	50	50	60	60	155	1000	406	713	408	58.0	19.4	0.58	0.03
300×600E	300	520	600	820	50	50	60	60	155	1200	472	713	408	58.0	19.4	0.58	0.03
300×600F	300	520	600	820	50	50	60	60	155	1400	539	713	408	58.0	19.4	0.58	0.03
400×400S	400	630	400	630	55	55	60	60	150	610	204	501	512	75.0	17.7	0.53	0.02
400×400A	400	630	400	630	55	55	60	60	150	710	236	501	512	75.0	17.7	0.53	0.02
400×400B	400	630	400	630	55	55	60	60	150	810	264	501	512	75.0	17.7	0.53	0.02
400×400C	400	630	400	630	55	55	60	60	170	910	358	501	512	75.0	17.7	0.53	0.02
400×400D	400	630	400	630	55	55	60	60	170	1110	424	501	512	75.0	17.7	0.53	0.02
400×400E	400	630	400	630	55	55	60	60	170	1310	489	501	512	75.0	17.7	0.53	0.02
400×400F	400	630	400	630	55	55	60	60	170	1510	552	501	512	75.0	17.7	0.53	0.02
400×600S	400	630	600	820	50	50	65	60	150	610	281	710	514	75.0	24.9	0.66	0.04
400×600A	400	630	600	820	50	50	65	60	150	710	320	710	514	75.0	24.9	0.66	0.04
400×600B	400	630	600	820	50	50	65	60	150	810	359	710	514	75.0	24.9	0.66	0.04
400×600C	400	630	600	820	50	50	65	60	150	910	397	710	514	75.0	24.9	0.66	0.04
400×600D	400	630	600	820	50	50	65	60	150	1110	475	710	514	75.0	24.9	0.66	0.04
400×600E	400	630	600	820	50	50	65	60	150	1310	547	710	514	75.0	24.9	0.66	0.04
400×600F	400	630	600	820	50	50	65	60	150	1510	621	710	514	75.0	24.9	0.66	0.04

■寸法・重量表　正方形　長方形

※重量は本体プラス受け枠(グレーチングは含みません)

呼　称	本　体											グレーチング				基礎工(1箇所当り)	
	寸　法(mm)										※参考重量	寸　法(mm)			参考重量	基礎材	インバート
	A	A'	B	B'	dA	dB	d'A	d'B	t	H'	(kg)	A	B	h	(kg)	(m²)	コンクリート(m³)
500×500S	500	750	500	750	60	60	65	65	165	730	300	616	624	90.0	28.9	0.72	0.04
500×500A	500	750	500	750	60	60	65	65	165	830	338	616	624	90.0	28.9	0.72	0.04
500×500B	500	750	500	750	60	60	65	65	165	930	373	616	624	90.0	28.9	0.72	0.04
500×500C	500	750	500	750	60	60	65	65	165	1130	515	616	624	90.0	28.9	0.72	0.04
500×500D	500	750	500	750	60	60	65	65	165	1330	594	616	624	90.0	28.9	0.72	0.04
500×500E	500	750	500	750	60	60	65	65	165	1530	676	616	624	90.0	28.9	0.72	0.04
500×500F	500	750	500	750	60	60	65	65	165	1730	750	616	624	90.0	28.9	0.72	0.04
500×600S	500	750	600	820	50	50	75	60	165	730	361	710	634	90.0	33.0	0.76	0.04
500×600A	500	750	600	820	50	50	75	60	165	830	406	710	634	90.0	33.0	0.76	0.04
500×600B	500	750	600	820	50	50	75	60	165	930	448	710	634	90.0	33.0	0.76	0.04
500×600C	500	750	600	820	50	50	75	60	165	1130	534	710	634	90.0	33.0	0.76	0.04
500×600D	500	750	600	820	50	50	75	60	165	1330	619	710	634	90.0	33.0	0.76	0.04
500×600E	500	750	600	820	50	50	75	60	165	1530	699	710	634	90.0	33.0	0.76	0.04
500×600F	500	750	600	820	50	50	75	60	165	1730	777	710	634	90.0	33.0	0.76	0.04

桝ベース

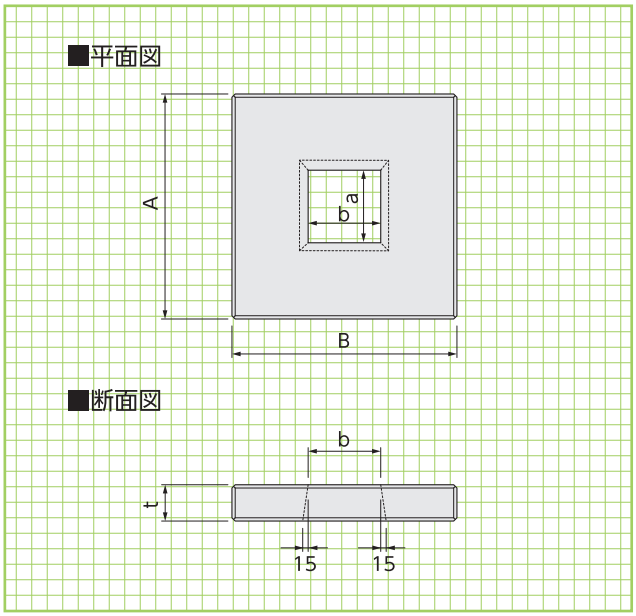

■寸法・重量表　正方形　長方形

呼　称	寸　法(mm)					参考重量
	A	B	a	b	t	(kg)
250×　250用	560	560	150	150	100	69
300×　300用	620	620	200	200	100	81
400×　400用	730	730	300	300	100	104
500×　500用	850	850	400	400	100	132
600×　600用	930	930	500	500	100	142
700×　700用	1070	1070	500	500	100	210
800×　800用	1180	1180	500	500	100	270
900×　900用	1290	1290	500	500	100	336
1000×1000用	1400	1400	500	500	100	406
250×　500用	810	560	400	150	100	96
300×　600用	930	620	500	200	100	112
400×　500用	820	710	400	300	100	113
400×　600用	930	710	500	300	100	125
400×　800用	1180	710	500	300	100	162
500×　600用	930	820	500	400	100	138
500×1000用	1400	820	500	300	100	236
600×　700用	1070	930	500	500	100	176
800×1000用	1400	1180	500	500	100	332

PU型桝

PU型桝

AS型桝