KPBブロック（高擁壁用）

●用途

KPBブロック（高擁壁用）は、ブロック単体壁面の大型化を図るとともに、多くの付加価値（省力化、省人化、安全性等）を兼ね備えた、最も施工性に優れた大型練積擁壁です。

道路土工擁壁工指針（平成24年度版）の「通常のブロック積擁壁に準じた大型ブロック積擁壁」に対応しております。

構造形式選定にあたっては、「国土交通省制定　土木構造標準設計」「道路土工指針〈ブロック積（石積）擁壁〉を参考に行ってください。

■控長に応じた勾配と直高の関係（m）

背面勾配		1:0.3	1:0.4	1:0.5
控　長	50cm以上	−	～3.0	～5.0
	75cm以上	～4.0	～5.0	～7.0
	100cm以上	～5.0	～7.0	～8.0

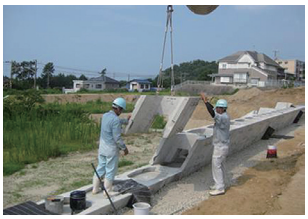

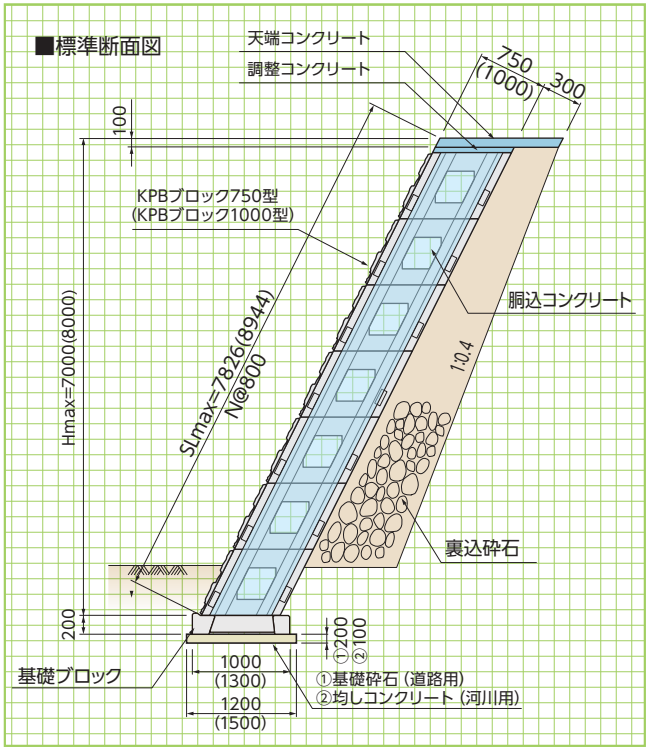

本体 A型

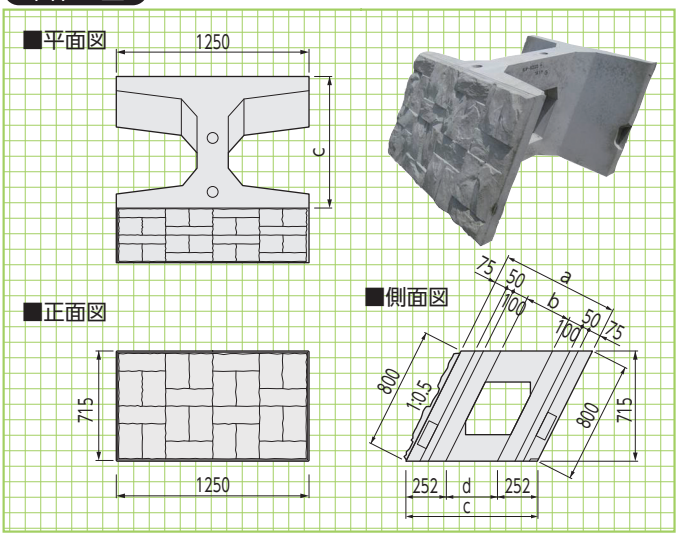

本体 B型

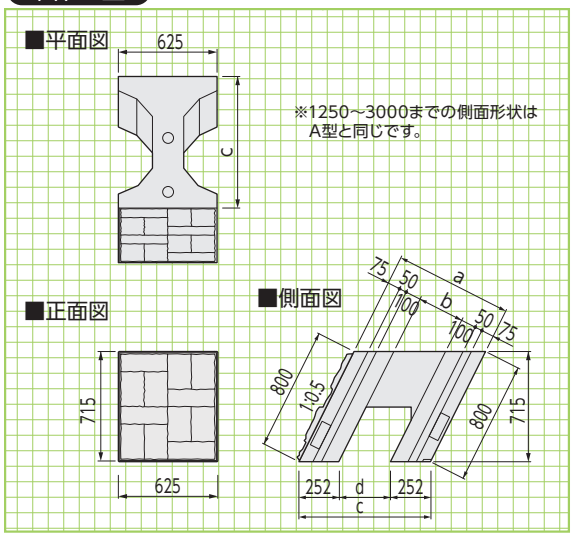

■本体寸法・重量表

呼　称		寸　法（mm）				胴込量	参考重量
呼び寸法	型	a	b	c	d	(m³)	(kg)
750	A型	750	300	839	335	0.466	666
	B型	750	300	839	335	0.206	396
1000	A型	1000	550	1118	615	0.701	703
	B型	1000	550	1118	615	0.315	434

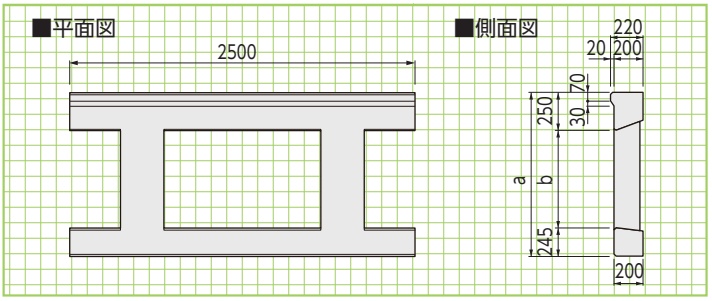

■基礎ブロック寸法・重量表

呼　称	寸　法（mm）		胴込量	参考重量
	a	b	(m³)	(kg)
750	1000	505	0.268	648
1000	1300	805	0.405	713