テールアルメ工法

地産 NETIS掲載終了 QS-060012-VE

テールアルメ工法の概要

基本形状図
形状・寸法

●特長

1.最小限の用地幅で施工できます
垂直盛土の為、用地の有効利用ができます。

2.高い垂直盛土ができます
従来の擁壁にくらべ低コストで高い垂直盛土が可能です。

3.短期間で施工できます
プレハブ工法の為、工期短縮が可能です。

4.特殊技術は不要です
規格材の組合せの為、熟練工や特殊技術は不要です。

5.部材の品質管理は安心です
日本テールアルメ協会認定工場で製作します。

6.比較的やわらかい地盤でも施工できます
基礎地盤への荷重が等分布で作用します。

7.美しいデザインができます
環境に合わせたデザインスキンの製作ができます。

8.宅地にも使用できるタイプもあります
宅造法認定品、建築基準法認定品です。

ANタイプ

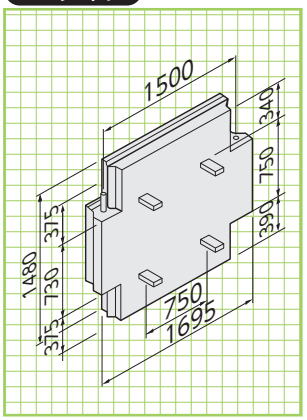

BUタイプ

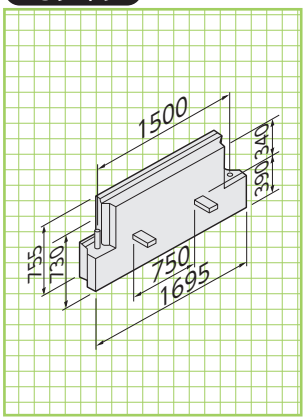

CNタイプ

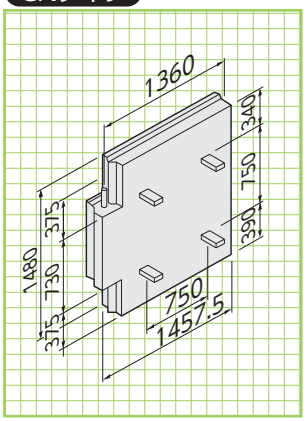

DDタイプ

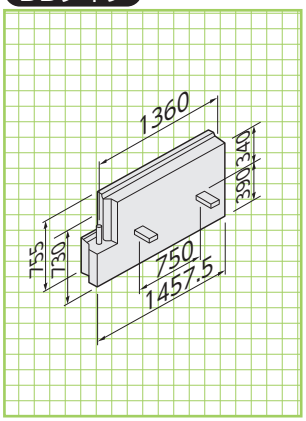

標準敷設図
形状・寸法

■標準配置設例

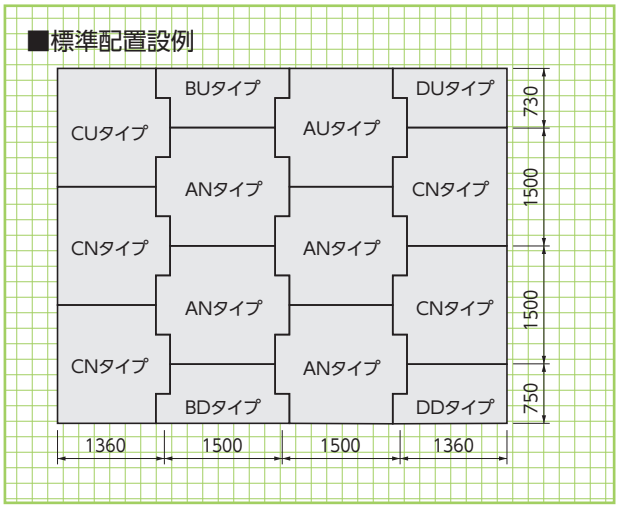

■標準敷設図

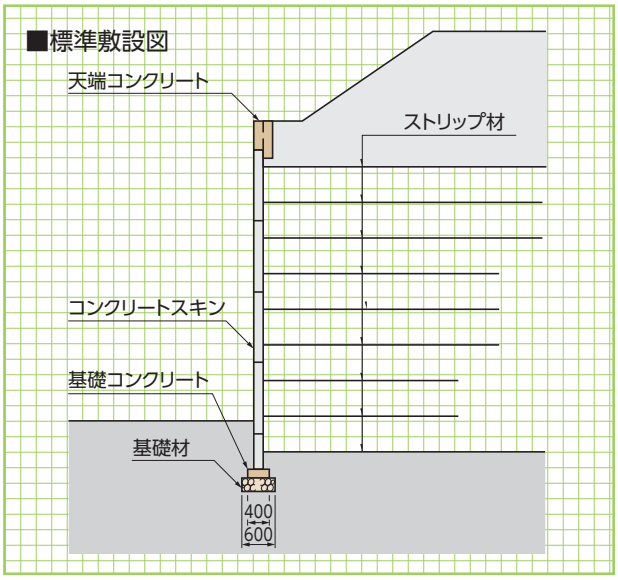

■規格寸法表

部　材　名	規格寸法(mm)
コンクリートスキンAタイプ	1500×1500×140
コンクリートスキンBタイプ	1500× 750×140
コンクリートスキンCタイプ	1360×1500×140
コンクリートスキンDタイプ	1360× 750×140
ストリップ材(リブ付)	4×60×L ※
水平目地材(ゴムプレート)	75×20×600
透水防砂材	4×420×L
ボルトナット	M12×40

※スーパーテールアルメは　4×80×L